SIEMENS



产品样本
2025

扫描下载
西门子
低压产品
选型工具

SIRIUS（国产）SMART 控制与保护产品

可持续发展

可持续发展是西门子业务不可或缺的组成部分 — 已经根植于我们的 DNA
未来将坚定不移践行，成为中国工业企业可持续发展道路上的先行者、践行者、赋能者

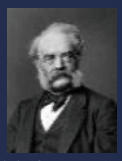

维尔纳·冯·西门子

“提供改善生活质量的技术”

“绝对不为短期利益而牺牲未来”

1）联合国全球契约组织：2000 年成立，总部纽约，世界最大的推进企业社会责任和可持续发展的国际组织，拥有 170+ 国家、20k+ 家企业和非企业会员
2）丹麦能源公司 (Bonus Energy A/S)
3）如气体绝缘输电线路和开关设备、高效驱动系统
4）信任宪章由西门子发起，要求成员企业制定具有约束力的规则和标准，以推动网络安全的信任

我们可以加速我们的脱碳雄心
因为我们是自己产品组合的超级用户



CHINA

苏州西门子电器有限公司

- Smart ECX 管理碳足迹
- 国家级绿色工厂
- LEED 建筑金奖
- 江苏省绿色工厂
- 苏州市近零碳工厂
- 能效提高 30%，单位产值碳排减少 30%
- 屋顶光伏装机容量 1.24MWp，累计发电 ~ 9000+MWh，减碳 6450 吨 CO_2，占公司用电量 ~20%



CHINA

上海市西门子线路保护系统有限公司

- Smart ECX 管理碳足迹
- 国家级绿色工厂
- 国家级绿色产品
- 上海市零碳标杆工厂
- 上海市绿色供应链
- 绿色低碳制造先锋企业
- 上海市智能工厂成熟度能级提升
- 工厂营业额增加 29% 的同时，万元产值能耗减少 6.9%



GERMANY

Siemens Gerätewerk Amberg

- 西门子明星工厂
- 西门子供应链管理优秀工厂
- 2023 Ludwig Erhard 大奖
- 巴伐利亚州质量大奖
- 自 2016 年起，利用可再生能源的绿色能源
- 2026 年实现二氧化碳中和

SIRIUS（国产）SMART 控制与保护产品

产品目录 • 2025



3MV8 断路器 1

3MT8 接触器 2

3MU8 热过载继电器 3

3MH8 中间继电器 4

3MV8 断路器

1



1/2	通用数据
1/6	断路器 选型和订货信息
1/9	附件 选型和订货信息
1/11	技术参数
1/13	线路图
1/14	尺寸图及安装

3MV8断路器

通用数据

概述



3MV81 和 3MV82 断路器是额定电流最大至 52A 的紧凑型断路器。根据限流原理进行工作。可用于电机或其他负荷的起动，断开及过载和短路保护；3MV81 和 3MV82 还可用作电动机断相保护。用于电机或设备保护时，上述断路器都配备过电流瞬时脱扣器和反时限延时过载脱扣器。断路器和接触器可组合成无熔断器型组合起动装置。

应用

操作条件

3MV81 和 3MV82 断路器适用于任何一种气候。

断路器的各种工作参数：允许环境温度，最大通断能力，脱扣动作电流和其它限制性操作参数，在本章的技术数据与脱扣特性中给出。

即便是相同额定功率的电动机，由于瞬时峰值电流，其工作电流、起动电流以及电流峰值也是各不相同的。因此，选择表格中的电动机额定值只能代表指导数据，电动机的实际额定数据和起动数据对选择合适的断路器是非常重要的。

安装

3MV81 和 3MV82 断路器可以卡装在 35mm 标准导轨上。

功能

脱扣器

3MV81 和 3MV82 断路器配有反时限双金属热过载脱扣器以及瞬时过电流脱扣器（电磁短路脱扣器）。

热过载脱扣电流可以按照负载电流进行调整，而瞬时过流脱扣装置是按照额定电流 12 倍预设好的以保证躲过电动机起动电流。

脱扣等级

热过载脱扣器的脱扣等级基于 7.2 倍冷态工作电流时的脱扣时间（t_A）（摘自 IEC 60947-4 标准）：

- CLASS 10A：$2s < t_A \leq 10s$
- CLASS 10：$4s < t_A \leq 10s$
- CLASS 20：$6s < t_A \leq 20s$
- CLASS 30：$9s < t_A \leq 30s$

电动机保护断路器必须在该时间范围内脱扣。

配置

防止意外脱扣

由于电动机保护断路器具备缺相保护功能，在连接时务必使三相均有电流通过。

短路保护

出现短路时，3MV81 和 3MV82 断路器的短路脱扣器可隔离出现故障的负载馈电器与电源，从而防止进一步损失。

电机保护

3MV81 和 3MV82 电动机保护断路器的脱扣特性主要设计用于保护三相感应电机。

保护电机的过载设定电流可在设置旋钮中调节。短路脱扣电流固定设置为电动机保护断路器额定电流的 12 倍。这样电机在起动时就能不发生故障脱扣并且能受到适当保护。

如果由于相线故障而产生断相以及过电流，则电动机保护断路器的缺相保护保证及时脱扣。

配有热过载脱扣器的电动机保护断路器的设计脱扣等级为 CLASS 10A。

系统保护

用于电机保护的 3MV81 和 3MV82 电动机保护断路器也可用于系统保护。

为了防止由于缺相保护而过早脱扣，保护对象必须为三相对称负载。如果是单相负载，电路必须串联。

主开关和急停开关

3MV81 和 3MV82 断路器的隔离功能符合标准 IEC60947-2，可用作主开关和急停开关。

订货号含义

订货号位数	第 1-4 位 □□□□	第 5 位 □	第 6 位 □	第 7 位 □	-	第 8 位 □	第 9 位 □	第 10 位 □	第 11 位 □	第 12 位 □
3MV8 系列断路器	3MV8									
规格（1，2）		□								
螺钉接线端子			□	□						
集成触点数量（0：无 1：1NO+1NC）						□				
过载脱扣电流设定范围							□	□		
预留位									□	□
示例	3MV8	1	0	0	-	1	M	E	0	0

注意：
此处订货号含义解释仅供参考，详见“选型和订货信息”。

脱扣特性曲线

下图脱扣特性曲线根据 IEC60947 标准绘制。

下图特性曲线对应冷态下的特性，在三相负载下测得。在工作温度下，热过载脱扣器的脱扣时间将减少约 25%。

在正常工作条件下，断路器的三极都必须加载。保护单相或直流负载时，断路器三极必须串联。

对于 2 极和 3 极加载，当电流为设定电流的 3 倍以上时，脱扣时间最大误差为 ±20%。

3MV81 特性曲线

特性曲线显示 3MV8100-0MK00 断路器额定电流 6A，电流整定范围 4-6A 瞬时过电流脱扣器脱扣电流为 72A，额定电压为交流 50Hz，400V 时测出。

瞬时电磁式过电流脱扣器（短路脱扣器）的脱扣特性曲线基于额定电流 In，对于配有可调热过载脱扣器的电动机保护断路器，In 对应设定范围的最大值。如果电流设置为其它值，则短路脱扣器的脱扣电流实际倍数增加。

电磁式过电流脱扣器的特性曲线对应工作频率 50/60 Hz。

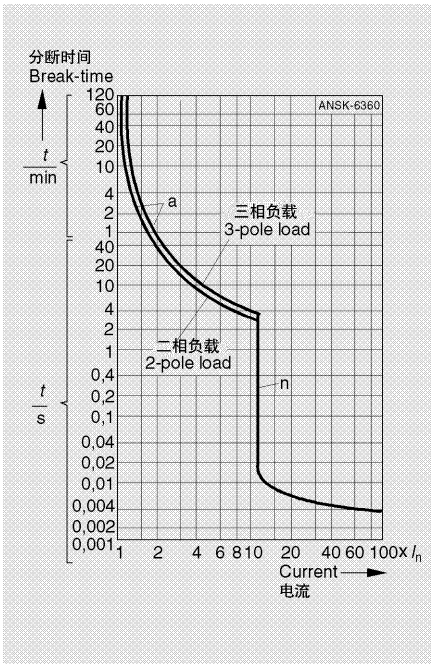

3MV81 时间 — 电流特性曲线

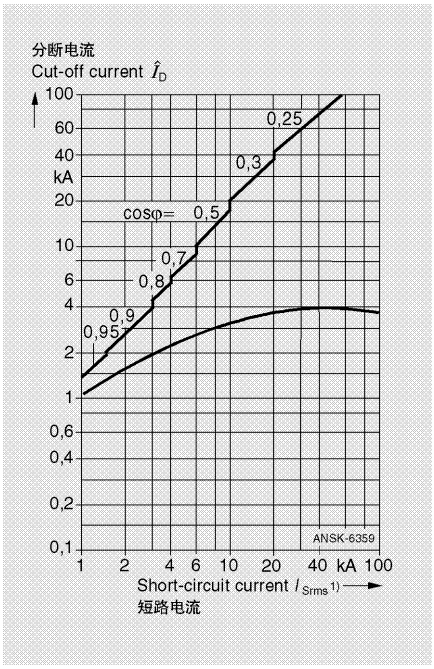

3MV8100-0MK00 限流特性

通用数据

脱扣特性曲线

3MV81 特性曲线

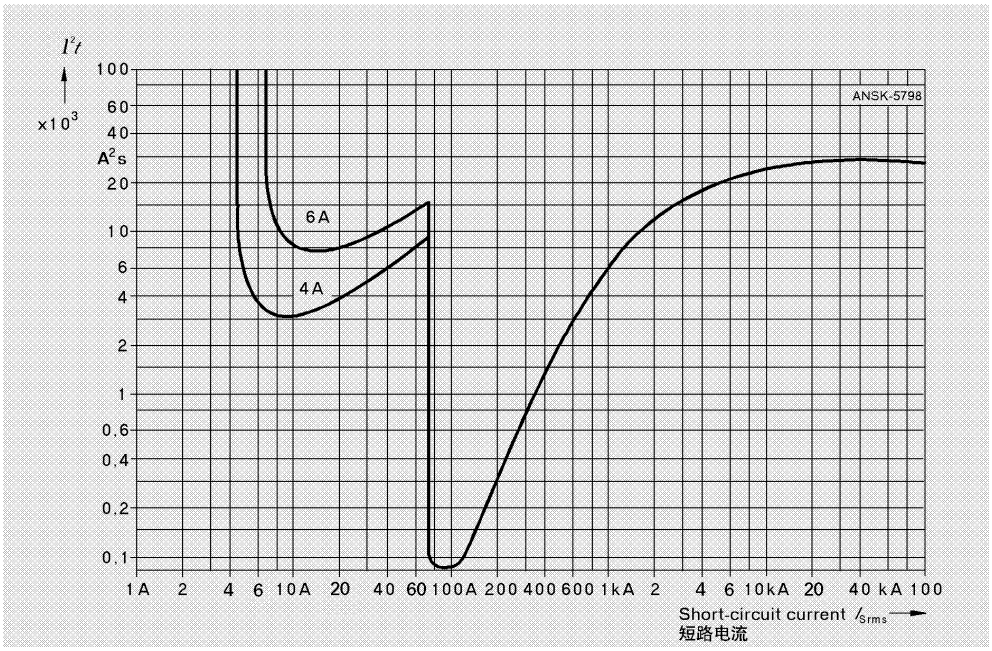

3MV8100-0MK00 I^2t 特性

3MV82 特性曲线

特性曲线显示 3MV8200-0MN00 断路器额定电流 25A，电流整定范围 16-25A，瞬时过电流脱扣器脱扣电流为 300A，额定电压为交流 50Hz，400V 时测出。

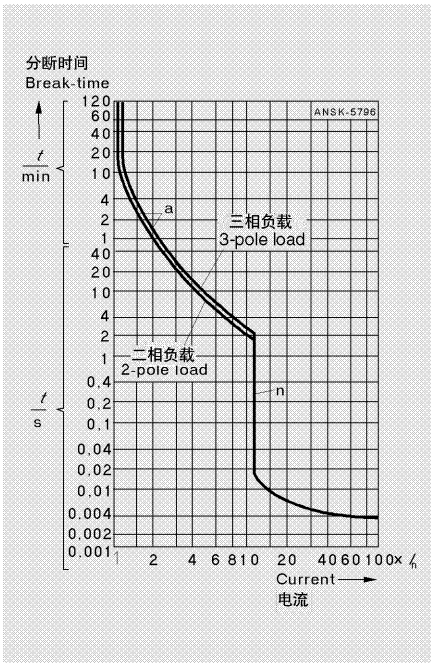

3MV82 时间 - 电流特性曲线

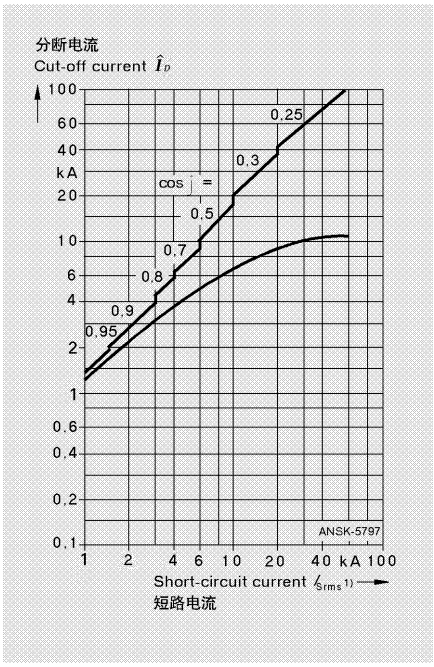

3MV8200-0MN00 限流特性

脱扣特性曲线

3MV82 特性曲线

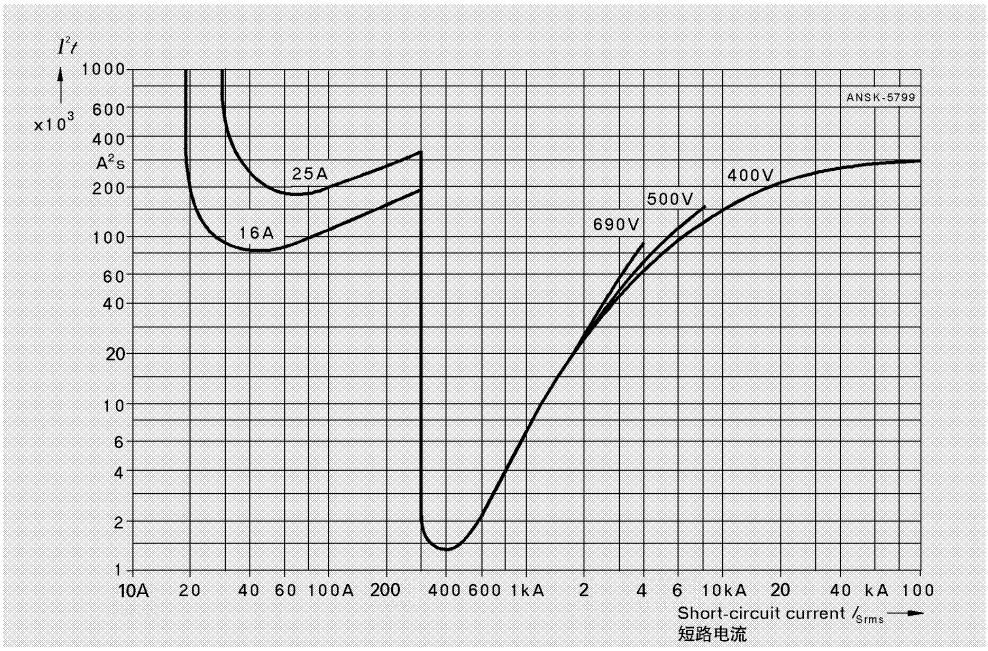

3MV8200-0MN00 I^2t 特性

3MV8断路器

电动机保护断路器

选型和订货信息

螺钉接线端子，脱扣等级 CLASS 10A

	额定电流	电机功率 400V	整定电流范围		订货号	重量
			热过载	瞬时脱扣		
	A	kW	A	A		kg
3MV81 至 25A，辅助触点 1NO+1NC						
	0.16	0.04	0.11 ~ 0.16	1.9	3MV8100-1MB00	0.29
	0.24	0.06	0.16 ~ 0.24	2.9	3MV8100-1MC00	0.29
	0.4	0.09/0.12	0.24 ~ 0.4	4.8	3MV8100-1MD00	0.29
	0.6	0.12/0.18	0.4 ~ 0.6	7.2	3MV8100-1ME00	0.29
	1	0.25	0.6 ~ 1	12	3MV8100-1MF00	0.29
	1.6	0.37/0.55	1 ~ 1.6	19	3MV8100-1MG00	0.29
	2.4	0.75	1.6 ~ 2.4	29	3MV8100-1MH00	0.29
	3.2	1.1	2 ~ 3.2	38	3MV8100-1NH00	0.29
	4	1.1/1.5	2.4 ~ 4	48	3MV8100-1MJ00	0.29
	5	1.5/2.2	3.2 ~ 5	60	3MV8100-1NJ00	0.29
	6	2.2	4 ~ 6	72	3MV8100-1MK00	0.29
	8	3	5 ~ 8	96	3MV8100-1NK00	0.29
	10	3/4	6 ~ 10	120	3MV8100-1ML00	0.29
	13	4/5.5	8 ~ 13	156	3MV8100-1NL00	0.29
	16	7.5	10 ~ 16	190	3MV8100-1MM00	0.29
	20	7.5	14 ~ 20	240	3MV8100-1MN00	0.29
	25	11	18 ~ 25	300	3MV8100-1MP00	0.29

选型和订货信息

螺钉接线端子，脱扣等级 CLASS 10A

	额定电流	电机功率 400V	整定电流范围 热过载	瞬时脱扣 I >>	订货号	重量
	A	kW	A	A		kg
3MV81 至 25A，无辅助触点						
	0.16	0.04	0.11 ~ 0.16	1.9	3MV8100-0MB00	0.29
	0.24	0.06	0.16 ~ 0.24	2.9	3MV8100-0MC00	0.29
	0.4	0.09/0.12	0.24 ~ 0.4	4.8	3MV8100-0MD00	0.29
	0.6	0.12/0.18	0.4 ~ 0.6	7.2	3MV8100-0ME00	0.29
	1	0.25	0.6 ~ 1	12	3MV8100-0MF00	0.29
	1.6	0.37/0.55	1 ~ 1.6	19	3MV8100-0MG00	0.29
	2.4	0.75	1.6 ~ 2.4	29	3MV8100-0MH00	0.29
	3.2	1.1	2 ~ 3.2	38	3MV8100-0NH00	0.29
	4	1.1/1.5	2.4 ~ 4	48	3MV8100-0MJ00	0.29
	5	1.5/2.2	3.2 ~ 5	60	3MV8100-0NJ00	0.29
	6	2.2	4 ~ 6	72	3MV8100-0MK00	0.29
	8	3	5 ~ 8	96	3MV8100-0NK00	0.29
	10	3/4	6 ~ 10	120	3MV8100-0ML00	0.29
	13	4/5.5	8 ~ 13	156	3MV8100-0NL00	0.29
	16	7.5	10 ~ 16	190	3MV8100-0MM00	0.29
	20	7.5	14 ~ 20	240	3MV8100-0MN00	0.29
	25	11	18 ~ 25	300	3MV8100-0MP00	0.29

3MV8断路器

电动机保护断路器

选型和订货信息

3MV82 至 52A，辅助触点 1NO+1NC

	额定电流	电机功率 400V	整定电流范围 热过载	瞬时脱扣	订货号	重量
	A	kW	A	A		kg
3MV82 至 52A，辅助触点 1NO+1NC						
	1.6	0.37/0.55	1 ~ 1.6	19	3MV8200-1MG00	0.76
	2.4	0.75	1.6 ~ 2.4	29	3MV8200-1MH00	0.76
	4	1.1/1.5	2.4 ~ 4	48	3MV8200-1MJ00	0.76
	6	2.2	4 ~ 6	72	3MV8200-1MK00	0.76
	10	3/4	6 ~ 10	120	3MV8200-1ML00	0.76
	16	5.5/7.5	10 ~ 16	190	3MV8200-1MM00	0.76
	25	11	16 ~ 25	300	3MV8200-1MN00	0.76
	32	15	22 ~ 32	380	3MV8200-1MP00	0.76
	40	18.5	28 ~ 40	480	3MV8200-1MQ00	0.76
	52	22	36 ~ 52	600	3MV8200-1MR00	0.76
3MV82 至 52A，无辅助触点						
	1.6	0.37/0.55	1 ~ 1.6	19	3MV8200-0MG00	0.76
	2.4	0.75	1.6 ~ 2.4	29	3MV8200-0MH00	0.76
	4	1.1/1.5	2.4 ~ 4	48	3MV8200-0MJ00	0.76
	6	2.2	4 ~ 6	72	3MV8200-0MK00	0.76
	10	3/4	6 ~ 10	120	3MV8200-0ML00	0.76
	16	5.5/7.5	10 ~ 16	190	3MV8200-0MM00	0.76
	25	11	16 ~ 25	300	3MV8200-0MN00	0.76
	32	15	22 ~ 32	380	3MV8200-0MP00	0.76
	40	18.5	28 ~ 40	480	3MV8200-0MQ00	0.76
	52	22	36 ~ 52	600	3MV8200-0MR00	0.76

3MV8 附件安装示意图



分励脱扣器





短路故障显示器



欠压脱扣器





辅助触头

3MV8断路器

附件

选型和订货信息

触点模块					
类型	**安装**	**宽度**	**触点类型**	**订货号**	**重量**
辅助触头	3MV81 和 3MV82 侧面右侧	9mm	1NO+1NC	3MV9131-3AA00	0.04kg
短路故障显示器	3MV81 和 3MV82 侧面右侧	9mm	1NO+1NC	3MV9131-7AA00	0.04kg
电气脱扣					
类型	**安装**	**宽度**	**电压及频率**	**订货号**	**重量**
欠压脱扣器	3MV81 和 3MV82 侧面左侧	18mm	AC230V 50Hz	3MV9132-0AB15	0.11kg
			AC240V 50Hz	3MV9132-0AB25	0.11kg
			AC400V 50Hz	3MV9132-0AB17	0.11kg
			AC415V 50Hz	3MV9132-0AB18	0.11kg
			AC120V 60Hz	3MV9132-0AB23	0.11kg
			AC208V 60Hz	3MV9132-0AB24	0.11kg
			AC240V 60Hz	3MV9132-0AB26	0.11kg
分励脱扣器	3MV81 和 3MV82 侧面左侧	18mm	AC24V 50Hz	3MV9132-0AB50	0.11kg
			AC230V 50Hz	3MV9132-0AB55	0.11kg
			AC240V 50Hz	3MV9132-0AB65	0.11kg
			AC400V 50Hz	3MV9132-0AB57	0.11kg
			AC415V 50Hz	3MV9132-0AB58	0.11kg
			AC120V 60Hz	3MV9132-0AB63	0.11kg
			AC208V 60Hz	3MV9132-0AB64	0.11kg
			DC24-60V	3MV9132-0AB66	0.11kg
			DC110-240V	3MV9132-0AB73	0.11kg

说明：

(1) 辅助触头、短路故障显示器均是装在断路器右侧，辅助触头和短路故障显示器可以同时安装在断路器右侧（短路故障显示器先装在内侧，外侧安装辅助触头），也可以只安装一个辅助触头或者只安装一个短路故障显示器；

(2) 欠压脱扣器、分励脱扣器均是装在断路器左侧，但是最多只能装二者中的一个。

技术参数

型号			3MV81	3MV82
一般技术数据				
标准 IEC60947-1 / EN60947-1，IEC60947-2 / EN60947-2，IEC60947-4-1 / EN60947-4-1				
极数			3	
最大额定电流 In max （= 最大额定工作电流 Ie）		A	25	52
允许环境温度				
操作		°C	-20 ~ +55	
存储 / 运输		°C	-50 ~ +80	
额定工作电压 Ue		V	690	
额定绝缘电压 Ui		V	750	
额定冲击耐受电压 Uimp		kV	6	
额定频率		Hz	50/60	
使用类别				
IEC 60947-2 / EN60947-2（断路器）			A	
IEC60947-4-1 / EN60947-4-1（电动机起动器）			AC-3	
脱扣等级 class			10A	
温度补偿		IEC60947-4-1 / EN60947-4-1	有	
断相保护		IEC60947-4-1 / EN60947-4-1	有	
防护等级				
端子格不接线状态			IP00	
螺钉端子接线状态			IP20	
带负荷时每小时操作次数		1/h	25	
辅助触头				
AC-15	230V	A	3	
	415V	A	1.5	
	500V	A	1	
DC-13	24V	A	2.8	
	60V	A	0.7	
	220V	A	0.3	
主电路导线截面				
单股线或多股线		mm^2	2 x (1 至 6)	1x1.5 至 2x16 或 1x25+1x10
带端子的细多股线		mm^2	2 x (1 至 4)	1x1.5 至 2x10 或 1x16+1x10
辅助电路导线截面				
单股线或多股线		mm^2	1x0.5 至 2x2.5	
带端子的细多股线		mm^2	1x0.5 至 2x1.5	

3MV8断路器

技术参数

技术参数

额定短路分断能力

下表显示在额定电流 In 和额定工作电压 Ue 下的额定极限短路分断能力 Icu 和额定运行短路分断能力 Ics。

当断路器安装点的短路电流超过表中列出的断路器的额定短路分断能力时，断路器需要熔断器保护。后备保护熔断器的最大额定电流如表格所示，实际短路分断能力参考熔断器分断能力。

断路器	额定电流	低于AC240V			低于AC415V			低于AC440V			低于AC500V			低于AC690V		
	I_n	I_{cu}	I_{cs}	最大后备熔断器 (gL/gG)	I_{cu}	I_{cs}	最大后备熔断器 (gL/gG)	I_{cu}	I_{cs}	最大后备熔断器 (gL/gG)	I_{cu}	I_{cs}	最大后备熔断器 (gL/gG)	I_{cu}	I_{cs}	最大后备熔断器 (gL/gG)
Type	A	kA	kA	A	kA	kA	A	kA	kA	A	kA	kA	A	kA	kA	A
3MV81	至 1A	100	100	•	100	100	•	100	100	•	100	100	•	100	100	•
	1.6A	100	100	•	100	100	•	100	100	•	100	100	•	2	2	20
	2.4A	100	100	•	100	100	•	100	100	•	10	10	35	2	2	35
	3.2 和 4A	100	100	•	100	100	•	10	10	50	3	3	50	2	2	50
	5 和 6A	100	100	•	100	100	•	5	5	63	3	3	63	2	2	63
	8 和 10A	100	100	•	10	10	80	5	5	80	3	3	80	2	2	80
	13 和 16A	100	100	•	6	6	80	5	5	80	3	3	80	2	2	80
	20 和 25A	10	10	100	6	6	80	5	5	80	3	3	80	2	2	80
3MV82	至 2.4A	100	100	•	100	100	•	100	100	•	100	100	•	100	100	•
	4A	100	100	•	100	100	•	100	100	•	100	100	•	4	4	80
	6A	100	100	•	100	100	•	100	100	•	100	50	•	4	4	100
	10A	100	100	•	100	100	•	100	50	•	10	5	160	4	4	125
	16A	100	100	•	100	100	•	25	13	200	10	5	160	4	4	125
	25A	100	100	•	100	50	•	25	13	200	10	5	200	4	4	160
	32 和 52A	100	100	•	35	17	200	25	13	200	10	5	200	4	4	160

说明：• 表示无需熔断器，因断路器分断能力不低于 100kA。

根据 IEC60947-2，相应功率因数下短路分断能力与最小短路接通能力关系表

短路分断能力 I A	功率因数 ϕ	短路接通能力
I ≤ 3000	0.9	1.42 x I
3000 < I ≤ 4500	0.8	1.47 x I
4500 < I ≤ 6000	0.7	1.5 x I
6000 < I ≤ 10000	0.5	1.7 x I
10000 < I ≤ 20000	0.3	2.0 x I
20000 < I ≤ 50000	0.25	2.1 x I
50000 < I	0.2	2.2 x I

线路图

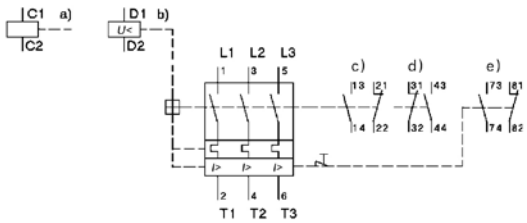

* 可选件

a) 分励脱扣器

b) 欠压脱扣器

c) 内部辅助触头

d) 外加辅助触头

e) 短路故障指示器

3MV81 断路器

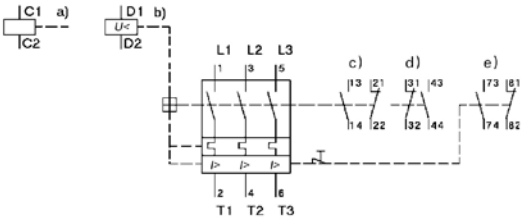

* 可选件

a) 分励脱扣器

b) 欠压脱扣器

c) 内部辅助触头

d) 外加辅助触头

e) 短路故障指示器

3MV82 断路器

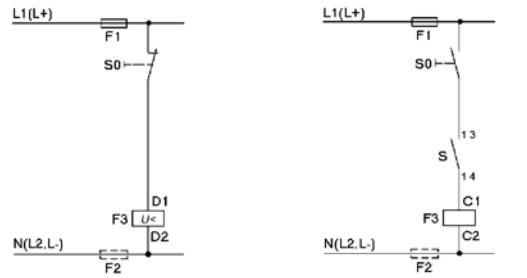

S0 断开

S 断路器辅助触头

辅助脱扣器用于 3MV81 和 3MV82 断路器

3MV8断路器

尺寸图及安装

尺寸图

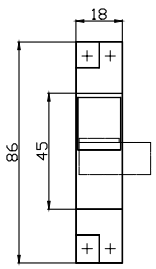

(a)
欠压脱扣器或分励脱扣器

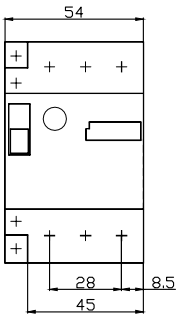

(b)
3MV81 断路器正面



(c)
短路故障指示器



(d)
辅助触头

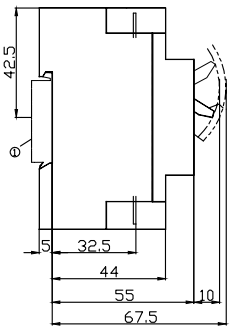

(e)
3MV81 断路器侧面

① 35mm 标准卡轨符合 EN50022 标准

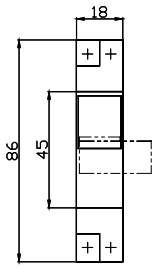

(a)
欠压脱扣器或分励脱扣器

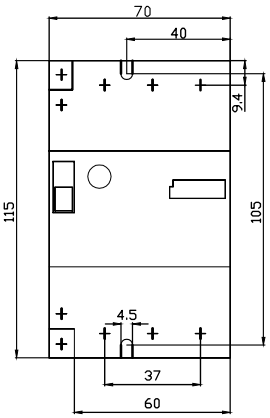

(b)
3MV82 断路器正面



(c)
短路故障指示器



(d)
辅助触头

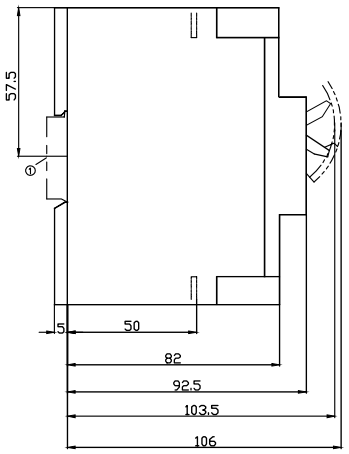

(e)
3MV82 断路器侧面

① 35mm 标准卡轨符合 EN50022 标准

安装

3MV8 灭弧室上方要求空间

额定电压下，至相邻零件以及非绝缘带电体的最小距离。

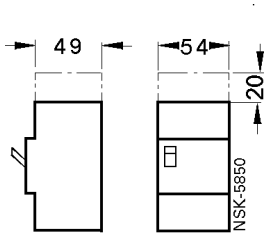

3MV81 断路器

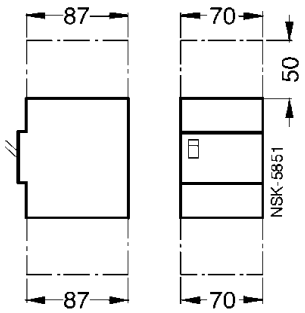

3MV82 断路器

大面积表面和电弧开口处之间距 3MV81 至少保持 1cm，3MV82 至少保持 2cm。

位于飞弧距离之内的导电部件必须绝缘。

3MV8 允许安装方式

3MV81 和 3MV82 断路器安装方式可根据用户操作位置安装，参照 DIN43602

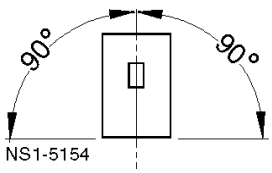

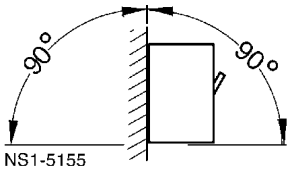

3MV8断路器

备注

3MT8 接触器

2



2/2	介绍
2/4	通用数据
2/5	3MT8 接触器 选型和订货信息
2/13	附件 选型和订货信息
2/22	技术参数
2/28	尺寸图
2/32	线路图

3MT8接触器

介绍

概述







规格		S00			S0			S2			
3MT8 接触器											
型号		3MT8006	3MT8009	3MT8012	3MT8018	3MT8025	3MT8032	3MT8040	3MT8050	3MT8065	
内置辅助触点模块		1NO 或 1NC 或无			1NO+1NC 或 2NO+2NC 或无						
AC-3											
Ie/AC-3/400V	A	6	9	12	18	25	32	40	50	65	
220/230V	kW	1.5	2.2	3	4	5.5	7.5	11	15	18.5	
380/400V	kW	2.2	4	5.5	7.5	11	15	18.5	22	30	
660/690V	kW	3	5.5	5.5	11	11	15	22	22	22	
1000V	kW	–	–	–	–	–	–	–	–	–	
AC-1											
Ie （40℃，≤ 690V）	A	20	20	20	25	32	40	60	70	70	
Ie （40℃，≤ 1000V）	A	–	–	–	–	–	–	–	–	–	
接触器附件											
辅助触点	前装 侧装	3RH7911		（2/17 页）	3RH7921 3RH7921		（2/17 页） （2/17 页）	3RH7921 3RH7921		（2/17 页） （2/17 页）	
浪涌抑制器		3RT7916		（2/18 页）	3RT7926		（2/18 页）	3RT5936		（2/18 页）	
可逆接触器组合附件		3RA2913		（2/20 页）	3RA5923		（2/20 页）	3RA1933		（2/20 页）	
机械联锁模块（含连接夹）		3RA7912		（2/19 页）	3RT7922 + 3RA1924		（2/19 页）	3RA7932 + 3RA1924		（2/19 页）	
3MU8 热过载继电器											
3MU8，热过载继电器，CLASS 10		3MU81	0.11-12.5A（第 3 章）		3MU82	1.8-32A（第 3 章）		3MU83	5.5-65A（第 3 章）		
3MV8 电动机保护断路器											
型号		3MV81	0.24 13A（第 1 章）		3MV81/3MV82	20-32A（第 1 章）		3MV82	40-52A（第 1 章）		

概述







S3		S6		S8		S10		S12
3MT8080	3MT8095	3MT8120	3MT8140	3MT8170	3MT8205	3MT8250	3MT8300	3MT8400
1NO+1NC 或 2NO+2NC 或无		2NO+2NC 或 4NO+4NC						
80	95	120	140	170	205	250	300	400
22	22	37	45	55	64	78	93	125
37	45	55	75	90	110	132	160	200
45	55	100	100	156	156	235	235	375
–	–	55	55	90	90	132	132	250
100	120							
–	–	160	160	210	220	300	300	400
3RH7921 (2/17 页) 3RH7921 (2/17 页)		3MH1951 (2/17 页)		3MH1951 (2/17 页)		3MH1951 (2/17 页)		3MH1951 (2/17 页)
3RT5936 (2/18 页)		3TX7462 (2/18 页)		3TX7462 (2/18 页)		3TX7522 (2/18 页)		3TX7522 (2/18 页)
3RA1943 (2/20 页)		–		–		–		–
3RA5932 + 3RA1924 (2/19 页)		3TX7466 (2/19 页)		3TX7466 (2/19 页)		3TX7466 (2/19 页)		3TX7566 (2/19 页)
3MU84 36-100A (第 3 章)		3MU85 55-150A (第 3 章)		3MU86 120-205A (第 3 章)		3MU87 180-320A (第 3 章)		3MU88 280-400A (第 3 章)
–		–		–		–		–

3MT8接触器

通用数据

概述

S00 至 S12 规格，最大至 200kW



标准

IEC 60947-1，EN 60947-1

IEC 60947-4-1， EN 60947-4-1

IEC 60947-5-1，EN 60947-5-1（辅助触点）

3MT8 接触器经过气候测试，适合于任何气候条件。

设备应用的环境与标准的工业环境（EN 60721-3-3 所规定）不同时，需要考虑环境对产品可靠性和使用寿命的影响，并采取相应的防护措施。如有必要请联系西门子技术支持。

加装辅助触点

S00 规格接触器本体集成 1 个辅助触点（1NO 或 1NC）或者不带辅助触点。

S0，S2，S3 规格接触器本体集成 2 个辅助触点（1NO+1NC）或者 4 个辅助触点（2NO+2NC) 或者不带辅助触点。

S6，S8，S10，S12 规格接触器本体集成 4 个辅助触点（2NO+2NC) 或者 8 个辅助触点（4NO+4NC)。

所有规格接触器均可继续加装可拆卸的辅助触点块。

S00 规格最多可以配置 5 个辅助触点；

S0/S2 规格最多可以配置 4 个辅助触点；

S3 规格最多可以配置 8 个辅助触点；

S6-S12 规格最多可以配置 8 个辅助触点。

对于所有规格，常闭触点数目不可超过 4 个。

电机参考功率

样本中提到的电机功率是参考电机轴输出功率（依据铭牌）。

额定控制电压

所有的接触器都有交流 AC 操作的型号。

浪涌抑制

3MT8 接触器全系列可以提供阻容吸收（RC）浪涌抑制器，用于抑制线圈浪涌。

订货号含义

订货号位数	第 1-4 位 □□□□	第 5 位 □	第 6 位 □	第 7 位 □	-	第 8 位 □	第 9 位 □	第 10 位 □	第 11 位 □	第 12 位 □
3MT8 系列接触器	3MT8									
百位 AC-3 额定电流值（例如 12A，百位是 0）		□								
十位 AC-3 额定电流值（例如 12A，十位是 1）			□							
个位 AC-3 额定电流值（例如 12A，个位是 2）				□						
连接端子方式（1 = 螺钉）						1				
操作方式 / 线圈类型（A = 交流操作）							A			
额定控制电压（例如 N2 = 220V， 50/60Hz）								□	□	
辅助触点（例如 1 = 集成 1NO）										□
示例	3MT8	0	1	2	-	1	A	N	2	1

注意：

(1) 对于 9A 接触器，订货时请在尾部加后缀 G1A，并且 G1A 前面需要加一个空格，比如 3MT8009-1AN21 G1A；

(2) 此处订货号含义解释仅供参考，详见“选型和订货信息”。

选型和订货信息

常见使用类别的含义：

接触器

交流

AC-1：无感或微感负载、电阻炉

AC-2：绕线式感应电动机的起动、分断

AC-3：鼠笼型感应电动机的起动、运转中分断

AC-4：鼠笼型感应电动机的起动、反接制动或反向运转、点动

直流

DC-1：无感或微感负载、电阻炉

DC-3：并励电机的起动、反接制动或反向运转、点动、电动机在动态中分断

DC-5：串励电动机的起动、反接制动或反向运转、点动、电动机在动态中分断

辅助触点和中间继电器

交流

AC-11：控制交流电磁铁负载

AC-12：控制电阻性负载和光电耦合隔离的固态负载

AC-14：控制小型电磁铁负载（≤ 72VA）

AC-15：控制电磁铁负载（> 72VA）

直流

DC-12：控制电阻性负载和光电耦合隔离的固态负载

DC-13：控制电磁铁负载

3MT8接触器

3MT8 接触器，3 极，2.2 ~ 200kW

选型和订货信息

交流操作，螺钉接线端子



额定值			集成辅助触点		额定控制电压 U_S（交流 50/60 Hz）	订货号	重量
AC-3[1]，T_U：至 55 °C		AC-1，T_U：至 40 °C					
400V 条件下的额定工作电流 I_e	400V/50 Hz 条件下的电动机额定功率 P	690V 条件下的额定工作电流 I_e	NO	NC			
A	kW	A			V		kg
螺钉安装或 35mm 标准导轨安装							
S00 规格							
6	2.2	20	1	–	24	**3MT8006-1AB01**	0.204
					110	**3MT8006-1AF01**	0.204
					220	**3MT8006-1AN21**	0.204
			–	1	24	**3MT8006-1AB02**	0.204
					110	**3MT8006-1AF02**	0.204
					220	**3MT8006-1AN22**	0.204
			–	–	24	**3MT8006-1AB00**	0.204
					110	**3MT8006-1AF00**	0.204
					220	**3MT8006-1AN20**	0.204
9	4	20	1	–	24	**3MT8009-1AB01 G1A**	0.206
					110	**3MT8009-1AF01 G1A**	0.206
					220	**3MT8009-1AN21 G1A**	0.206
			–	1	24	**3MT8009-1AB02 G1A**	0.206
					110	**3MT8009-1AF02 G1A**	0.206
					220	**3MT8009-1AN22 G1A**	0.206
			–	–	24	**3MT8009-1AB00 G1A**	0.206
					110	**3MT8009-1AF00 G1A**	0.206
					220	**3MT8009-1AN20 G1A**	0.206
12	5.5	20	1	–	24	**3MT8012-1AB01**	0.207
					110	**3MT8012-1AF01**	0.207
					220	**3MT8012-1AN21**	0.207
			–	1	24	**3MT8012-1AB02**	0.207
					110	**3MT8012-1AF02**	0.207
					220	**3MT8012-1AN22**	0.207
			–	–	24	**3MT8012-1AB00**	0.207
					110	**3MT8012-1AF00**	0.207
					220	**3MT8012-1AN20**	0.207

其它线圈规格请参见 2/12 页

3MT8 接触器，3 极，2.2 ~ 200kW

选型和订货信息

交流操作，螺钉接线端子



额定值			集成辅助触点		额定控制电压 U_S（交流 50/60 Hz）	订货号	重量
AC-3[1]，T_U：至 55 °C		AC-1，T_U：至 40 °C					
400V 条件下的额定工作电流 I_e	400V/50 Hz 条件下的电动机额定功率 P	690V 条件下的额定工作电流 I_e	NO	NC			
A	kW	A			V		kg
螺钉安装或 35mm 标准导轨安装							
S0 规格							
18	7.5	25	1	1	24	**3MT8018-1AC23**	0.39
					110	**3MT8018-1AG23**	0.39
					220	**3MT8018-1AN23**	0.39
			2	2	24	**3MT8018-1AC24**	0.43
					110	**3MT8018-1AG24**	0.43
					220	**3MT8018-1AN24**	0.43
			–	–	24	**3MT8018-1AC20**	0.35
					110	**3MT8018-1AG20**	0.35
					220	**3MT8018-1AN20**	0.35
25	11	32	1	1	24	**3MT8025-1AC23**	0.39
					110	**3MT8025-1AG23**	0.39
					220	**3MT8025-1AN23**	0.39
			2	2	24	**3MT8025-1AC24**	0.43
					110	**3MT8025-1AG24**	0.43
					220	**3MT8025-1AN24**	0.43
			–	–	24	**3MT8025-1AC20**	0.35
					110	**3MT8025-1AG20**	0.35
					220	**3MT8025-1AN20**	0.35
32	15	40	1	1	24	**3MT8032-1AC23**	0.39
					110	**3MT8032-1AG23**	0.39
					220	**3MT8032-1AN23**	0.39
			2	2	24	**3MT8032-1AC24**	0.43
					110	**3MT8032-1AG24**	0.43
					220	**3MT8032-1AN24**	0.43
			–	–	24	**3MT8032-1AC20**	0.35
					110	**3MT8032-1AG20**	0.35
					220	**3MT8032-1AN20**	0.35

其它线圈规格请参见 2/12 页

3MT8接触器

3MT8 接触器，3 极，2.2 ~ 200kW

选型和订货信息

交流操作，螺钉接线端子



额定值			集成辅助触点		额定控制电压 U_S（交流 50/60 Hz）	订货号	重量
AC-3[1]，T_U：至 55 °C		AC-1，T_U：至 40 °C					
400V 条件下的额定工作电流 I_e	400V/50 Hz 条件下的电动机额定功率 P	690V 条件下的额定工作电流 I_e	NO	NC			
A	kW	A			V		kg
螺钉安装或 35mm 标准导轨安装							
S2 规格							
40	18.5	60	1	1	24	**3MT8040-1AC23**	0.878
					110	**3MT8040-1AG23**	0.878
					220	**3MT8040-1AN23**	0.878
			2	2	24	**3MT8040-1AC24**	0.918
					110	**3MT8040-1AG24**	0.918
					220	**3MT8040-1AN24**	0.918
			–	–	24	**3MT8040-1AC20**	0.838
					110	**3MT8040-1AG20**	0.838
					220	**3MT8040-1AN20**	0.838
50	22	70	1	1	24	**3MT8050-1AC23**	0.878
					110	**3MT8050-1AG23**	0.878
					220	**3MT8050-1AN23**	0.878
			2	2	24	**3MT8050-1AC24**	0.918
					110	**3MT8050-1AG24**	0.918
					220	**3MT8050-1AN24**	0.918
			–	–	24	**3MT8050-1AC20**	0.838
					110	**3MT8050-1AG20**	0.838
					220	**3MT8050-1AN20**	0.838
65	30	70	1	1	24	**3MT8065-1AC23**	0.878
					110	**3MT8065-1AG23**	0.878
					220	**3MT8065-1AN23**	0.878
			2	2	24	**3MT8065-1AC24**	0.918
					110	**3MT8065-1AG24**	0.918
					220	**3MT8065-1AN24**	0.918
			–	–	24	**3MT8065-1AC20**	0.838
					110	**3MT8065-1AG20**	0.838
					220	**3MT8065-1AN20**	0.838

其它线圈规格请参见 2/12 页

选型和订货信息

交流操作，螺钉接线端子



额定值			集成辅助触点		额定控制电压 U_S（交流 50/60 Hz）	订货号	重量
AC-3[1]，T_U：至 55 °C		AC-1，T_U：至 40 °C					
400V 条件下的额定工作电流 I_e	400V/50 Hz 条件下的电动机额定功率 P	690V 条件下的额定工作电流 I_e	NO	NC			
A	kW	A			V		kg
螺钉安装或 35mm 标准导轨安装							
S3 规格							
80	37	100	1	1	24	**3MT8080-1AC23**	1.878
					110	**3MT8080-1AG23**	1.878
					220	**3MT8080-1AN23**	1.878
			2	2	24	**3MT8080-1AC24**	1.918
					110	**3MT8080-1AG24**	1.918
					220	**3MT8080-1AN24**	1.918
			–	–	24	**3MT8080-1AC20**	1.838
					110	**3MT8080-1AG20**	1.838
					220	**3MT8080-1AN20**	1.838
95	45	120	1	1	24	**3MT8095-1AC23**	1.878
					110	**3MT8095-1AG23**	1.878
					220	**3MT8095-1AN23**	1.878
			2	2	24	**3MT8095-1AC24**	1.918
					110	**3MT8095-1AG24**	1.918
					220	**3MT8095-1AN24**	1.918
			–	–	24	**3MT8095-1AC20**	1.838
					110	**3MT8095-1AG20**	1.838
					220	**3MT8095-1AN20**	1.838

其它线圈规格请参见 2/12 页

3MT8接触器

3MT8 接触器，3 极，2.2 ~ 200kW

选型和订货信息

交流操作，螺钉接线端子





额定值			集成辅助触点		额定控制电压 U_S（交流 50/60 Hz）	订货号	重量
AC-3[1]，T_U：至 55 °C		AC-1，T_U：至 40 °C					
400V 条件下的额定工作电流 I_e	400V/50 Hz 条件下的电动机额定功率 P	690V 条件下的额定工作电流 I_e	NO	NC			
A	kW	A			V		kg
螺钉安装							
S6 规格							
120	55	160	2	2	24	**3MT8120-1AC24**	3.5
					110	**3MT8120-1AG24**	3.5
					220	**3MT8120-1AN24**	3.5
			4	4	24	**3MT8120-1AC27**	3.5
					110	**3MT8120-1AG27**	3.5
					220	**3MT8120-1AN27**	3.5
140	75	160	2	2	24	**3MT8140-1AC24**	3.5
					110	**3MT8140-1AG24**	3.5
					220	**3MT8140-1AN24**	3.5
			4	4	24	**3MT8140-1AC27**	3.5
					110	**3MT8140-1AG27**	3.5
					220	**3MT8140-1AN27**	3.5
170	90	210	2	2	24	**3MT8170-1AC24**	5
					110	**3MT8170-1AG24**	5
					220	**3MT8170-1AN24**	5
			4	4	24	**3MT8170-1AC27**	5
					110	**3MT8170-1AG27**	5
					220	**3MT8170-1AN27**	5
螺钉安装							
S10 规格							
205	110	220	2	2	24	**3MT8205-1AC24**	5
					110	**3MT8205-1AG24**	5
					220	**3MT8205-1AN24**	5
			4	4	24	**3MT8205-1AC27**	5
					110	**3MT8205-1AG27**	5
					220	**3MT8205-1AN27**	5

其它线圈规格请参见 2/12 页

选型和订货信息

交流操作，螺钉接线端子





额定值			集成辅助触点		额定控制电压 U_S（交流 50/60 Hz）	订货号	重量
AC-3[1]，T_U：至 55 °C		AC-1，T_U：至 40 °C					
400V 条件下的额定工作电流 I_e	400V/50 Hz 条件下的电动机额定功率 P	690V 条件下的额定工作电流 I_e	NO	NC			
A	kW	A			V		kg
螺钉安装							
S10 规格							
250	132	300	2	2	24	**3MT8250-1AC24**	6.4
					110	**3MT8250-1AG24**	6.4
					220	**3MT8250-1AN24**	6.4
			4	4	24	**3MT8250-1AC27**	6.4
					110	**3MT8250-1AG27**	6.4
					220	**3MT8250-1AN27**	6.4
300	160	300	2	2	24	**3MT8300-1AC24**	6.4
					110	**3MT8300-1AG24**	6.4
					220	**3MT8300-1AN24**	6.4
			4	4	24	**3MT8300-1AC27**	6.4
					110	**3MT8300-1AG27**	6.4
					220	**3MT8300-1AN27**	6.4
螺钉安装							
S12 规格							
400	200	400	2	2	24	**3MT8400-1AC24**	8.7
					110	**3MT8400-1AG24**	8.7
					220	**3MT8400-1AN24**	8.7
			4	4	24	**3MT8400-1AC27**	8.7
					110	**3MT8400-1AG27**	8.7
					220	**3MT8400-1AN27**	8.7

其它线圈规格请参见 2/12 页

3MT8接触器

3MT8 接触器，3 极，2.2 ~ 200kW

选型和订货信息

额定控制电压（更改订货号的第 10 和 11 位）

接触器型号 额定控制电压 Us	3MT8006-3MT8012（S00 规格）	3MT8018-3MT8400（S0-S12 规格）
交流操作 [1]		
50/60Hz 线圈 （S6-S12 规格无 H2，S0-S3 规格无 Q2）		
24 V AC	B0	C2
36 V AC	G0	-
48 V AC	H0	H2
110 V AC	F0	G2
220 V AC	N2	N2
230 V AC	P0	L2
380 V AC	Q0	Q2
400 V AC	V0	-
50 Hz 线圈（S00 规格例外：50/60Hz）		
24 V AC	B0	B0
36 V AC	G0	G0
48 V AC	H0	H0
110 V AC	F0	F0
220 V AC	N2	M0
230 V AC	P0	P0
380 V AC	Q0	Q0
400 V AC	V0	V0
示例		
交流操作 3MT8006-1AN21	带 50/60 Hz 电磁线圈，额定控制电压 220VAC	

1）线圈工作电压范围：0.8~1.1 x U_s；
50/60Hz 通用线圈在 50Hz 下线圈的工作电压范围是 0.8~1.1 x U_s；
50/60Hz 通用线圈在 60Hz 下线圈的工作电压范围是 0.85~1.1 x U_s。

本体集成辅助触点代号（更改订货号的第 12 位）

代号	本体集成辅助触点	描述
0	无	本体没有集成辅助触点
1	1NO	本体集成 1 个常开触点
2	1NC	本体集成 1 个常闭触点
3	1NO+1NC	本体集成 1 个常开触点和 1 个常闭触点
4	2NO+2NC	本体集成 2 个常开触点和 2 个常闭触点
7	4NO+4NC	本体集成 4 个常开触点和 4 个常闭触点

选型和订货信息

下图所示为 3MT8 接触器常用可加装附件，详细选型参见 2/17~2/21 页。

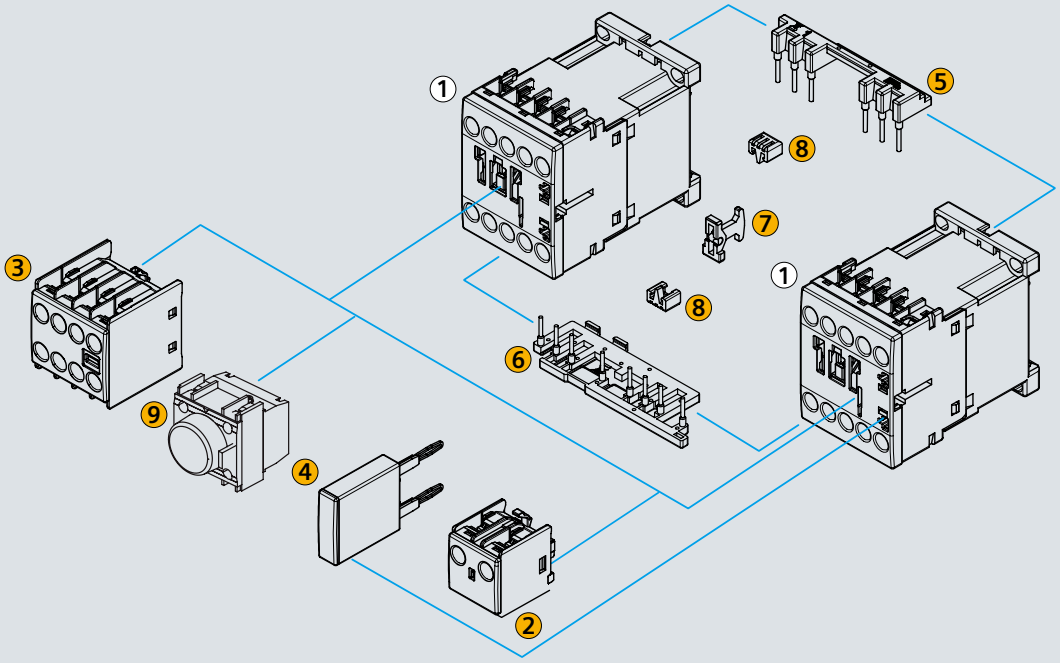

① S00 规格接触器
② 1 极辅助触点块，正面安装，上进线
③ 4 极辅助触点块，正面安装
④ 浪涌抑制器
⑤ 正反转接线上出线
⑥ 正反转接线下出线
⑦ 机械互锁装置
⑧ 连接夹
⑨ 空气延时头

附件

选型和订货信息

下图所示为 3MT8 接触器常用可加装附件，详细选型参见 2/17~2/21 页。

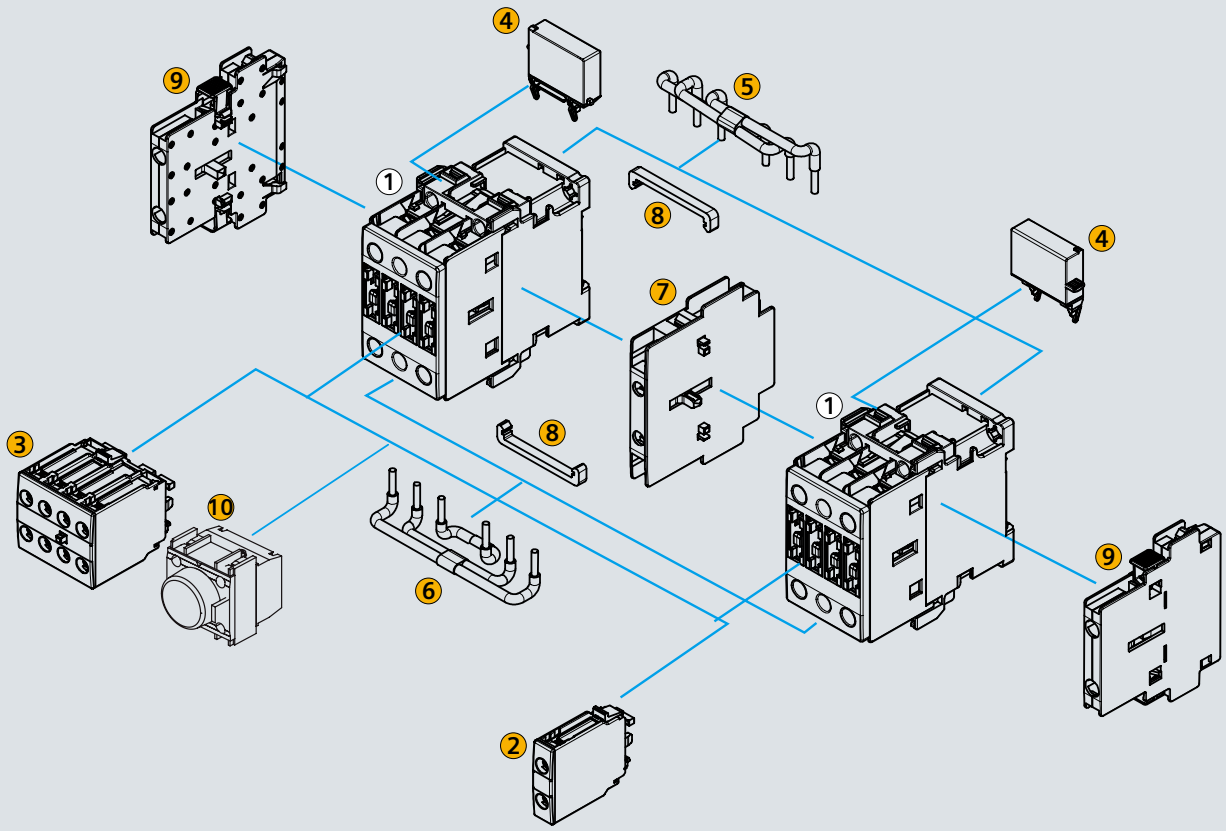

① S0 规格接触器
② 1 极辅助触点块，正面安装，上进线
③ 4 极辅助触点块，正面安装
④ 浪涌抑制器
⑤ 正反转接线上进线
⑥ 正反转接线下出线
⑦ 机械互锁装置
⑧ 连接夹
⑨ 侧装辅助触点块
⑩ 空气延时头

选型和订货信息

下图所示为 3MT8 接触器常用可加装附件，详细选型参见 2/17~2/21 页。

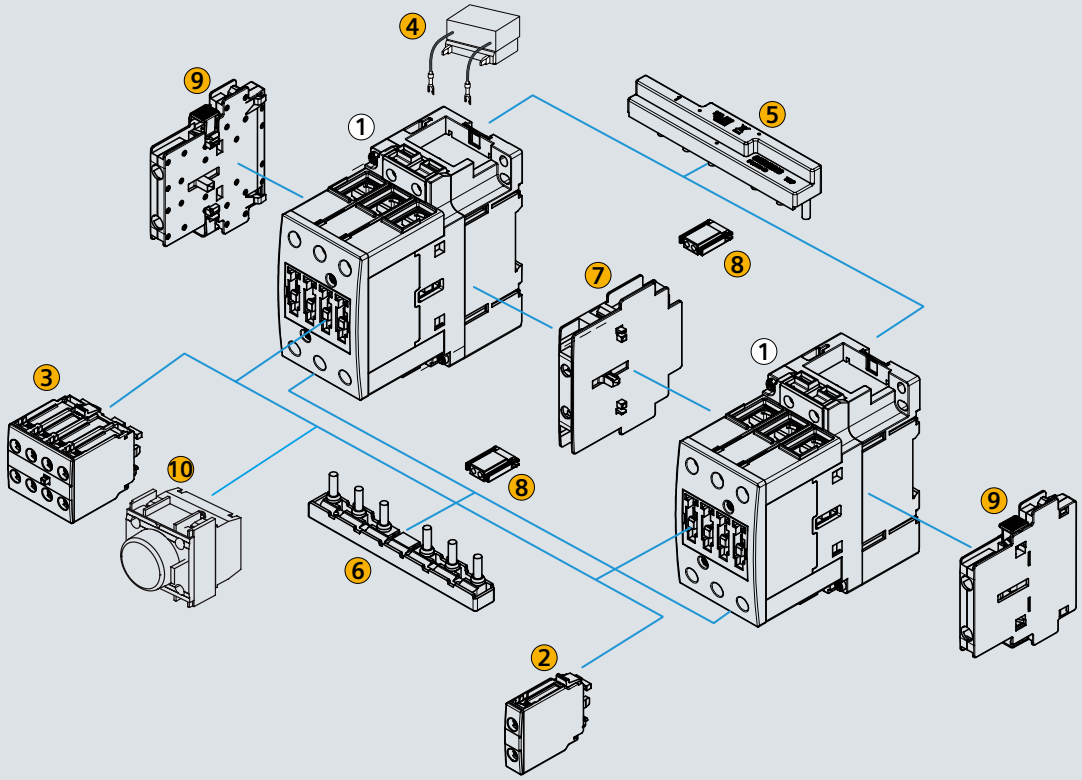

① S2 规格接触器
② 1 极辅助触点块，正面安装，上进线
③ 4 极辅助触点块，正面安装
④ 浪涌抑制器
⑤ 正反转接线上进线
⑥ 正反转接线下出线
⑦ 机械互锁装置
⑧ 连接夹
⑨ 侧装辅助触点块
⑩ 空气延时头

附件

选型和订货信息

下图所示为 3MT8 接触器常用可加装附件，详细选型参见 2/17~2/21 页。

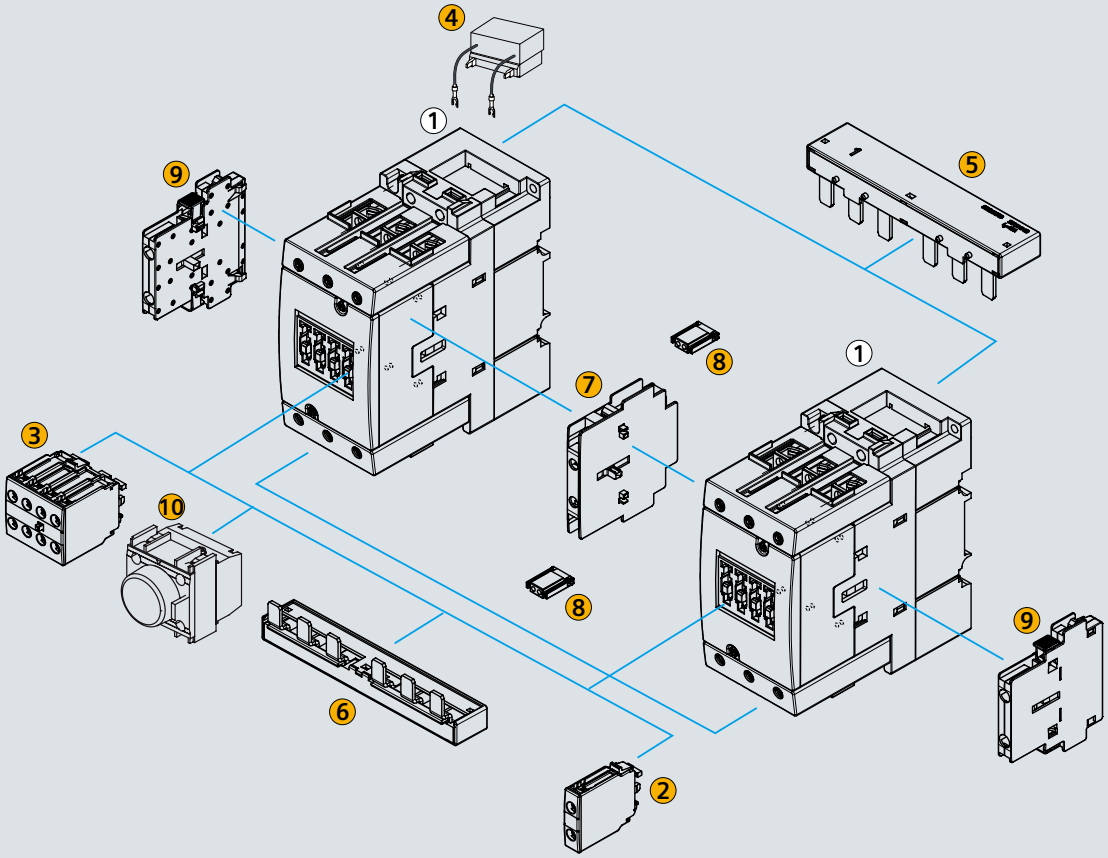

① S3 规格接触器
② 1 极辅助触点块，正面安装，上进线
③ 4 极辅助触点块，正面安装
④ 浪涌抑制器
⑤ 正反转接线上进线
⑥ 正反转接线下出线
⑦ 机械互锁装置
⑧ 连接夹
⑨ 侧装辅助触点块
⑩ 空气延时头

选型和订货信息

	额定工作电流（A）Ie/AC-15						辅助触点数量		订货号	重量
	24 V	110 V	220 V / 230 V	400 V	500 V	690 V				
	A	A	A	A	A	A	NO	NC		kg
 3RH7911-1AA10	**前装辅助触头座**									
	用于 S00 接触器（3MT8006-3MT8012）和中间继电器（3MH8）									
	6	6	6	3	2	1	1	0	**3RH7911-1AA10**	0.02
	6	6	6	3	2	1	0	1	**3RH7911-1AA01**	0.02
 3RH7911-1FA13	6	6	6	3	2	1	1	3	**3RH7911-1FA13**	0.05
	6	6	6	3	2	1	3	1	**3RH7911-1FA31**	0.05
	6	6	6	3	2	1	2	2	**3RH7911-1FA22**	0.05
 3RH7921-1CA10	用于 S0-S3 接触器（3MT8018-3MT8095）									
	6	6	6	3	2	1	1	0	**3RH7921-1CA10**	0.02
	6	6	6	3	2	1	0	1	**3RH7921-1CA01**	0.02
 3RH7921-1FA22	6	6	6	3	2	1	2	2	**3RH7921-1FA22**	0.05
	侧装辅助触头座									
	用于 S0-S3 接触器（3MT8018-3MT8095）									
 3RH7921-1DA11	6	6	6	3	2	-	1	1	**3RH7921-1DA11** **（第一层）**	0.04
	6	6	6	3	2	-	1	1	**3RH7921-1JA11** **（第二层，只用于 S3，即可用于 3MT8080/8095）**	0.04
 3MH1951-1DA11	用于 S6-S12 接触器（3MT8120-3MT8400）									
	6	6	6	3	2	-	1	1	**3MH1951-1DA11** **（第一层安装，备件，不能单独使用）**	0.04
	6	6	6	3	2	-	1	1	**3MH1951-1JA11** **（第二层左侧或右侧单独安装件）**	0.04

3MT8接触器

附件

选型和订货信息

	控制电压	订货号	重量
	U_s		kg
浪涌抑制器 RC 元件			
S00 接触器 插装到接触器前面板			
 3RT7916-1CD00	AC 24~48 V	**3RT7916-1CB00**	0.009
	AC 48~127 V	**3RT7916-1CC00**	0.009
	AC 127~240 V	**3RT7916-1CD00**	0.009
	AC 240~400 V	**3RT7916-1CE00**	0.009
	AC 400~600 V	**3RT7916-1CF00**	0.005
S0 接触器 插装到线圈上方或下方接线端			
 3RT7926-1CB00	AC 24~48 V	**3RT7926-1CB00**	0.022
	AC 48~127 V	**3RT7926-1CC00**	0.011
	AC 127~240 V	**3RT7926-1CD00**	0.012
	AC 240~400 V	**3RT7926-1CE00**	0.012
	AC 400~600 V	**3RT7926-1CF00**	0.018
S2-S3 接触器 插装到线圈上方或下方接线端			
 3RT5936-1CB00	AC 24~48 V	**3RT5936-1CB00**	0.040
	AC 48~127 V	**3RT5936-1CC00**	0.040
	AC 127~240 V	**3RT5936-1CD00**	0.040
	AC 240~400 V	**3RT5936-1CE00**	0.040
	AC 400~600 V	**3RT5936-1CF00**	0.040
S6 & S8 接触器 与辅助开关并排安装或卡装于 35mm 标准安装导轨			
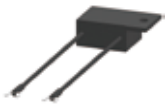 3TX7462-3R	AC 24~48 V	**3TX7462-3R**	0.075
	AC 48~127 V	**3TX7462-3S**	0.075
	AC 127~240 V	**3TX7462-3T**	0.075
	AC 240~400 V	**3TX7462-3U**	0.075
	AC 400~600 V	**3TX7462-3V**	0.075
S10 &S12 接触器 与辅助开关并排安装或卡装于 35mm 标准安装导轨			
 3TX7522-3S	AC 24~48 V	**3TX7522-3R**	0.075
	AC 48~127 V	**3TX7522-3S**	0.075
	AC 127~240 V	**3TX7522-3T**	0.075
	AC 240~400 V	**3TX7522-3U**	0.075
	AC 400~600 V	**3TX7522-3V**	0.075

选型和订货信息

机械互锁		
接触器型号	订货号	重量
		kg
S00	**3RA7912-2H**	0.001
S0	**3RT7922-2D + 3RA1924-2B**	0.001 和 0.061
S2-S3	**3RA7932-2D + 3RA1924-2B**	0.001 和 0.061
S6-S10	**3TX7466-1XA1**	0.171
S12	**3TX7566-1XA1**	0.211
	3TX7566-1XB1	1.211

说明：

(1) 每个物料号 3RA7912-2H 含 10 套互锁装置套件，里面包括了 20 个连接夹和 10 个机械互锁装置。订货量需为 10 的倍数。2 个接触器需要用 2 个连接夹和 1 个机械互锁装置；

(2) 物料号 3RT7922-2D 是连接夹 (最小订货数量是 20 个，连接夹订货量需为 20 的倍数)，物料号 3RA1924-2B 是机械互锁装置 (数量是 1 个)。2 个接触器需要用 2 个连接夹和 1 个机械互锁装置；

(3) 物料号 3RA7932-2D 是连接夹 (最小订货数量是 10 个，连接夹订货量需为 10 的倍数)，物料号 3RA1924-2B 是机械互锁装置 (数量是 1 个)。2 个接触器需要用 2 个连接夹和 1 个机械互锁装置；

(4) 每个物料号 3TX7466-1XA1 里含有 1 个，两个接触器需要用 1 个机械互锁装置；

(5) 每个物料号 3TX7566-1XA1 里含有 1 个，用于相同尺寸，注意两个接触器之间不可以有侧挂辅助触头，并且两个接触器用 1 个机械互锁即可；

(6) 每个物料号 3TX7566-1XB1 里含有 1 个，用于不同尺寸，用于 S12 与 S8-S10 之间，注意两个接触器之间不可以有侧挂辅助触头，并且两个接触器用 1 个机械互锁即可。

附件

选型和订货信息


3RA79132AA1


3RA79233D


3RA79233E


3RA19333D


3RA19333E


3RA19433D


3RA19433E

可逆电源连接件			
接触器型号	安装位置	订货号	重量
			kg
S00		**3RA79132AA1** **（备注，包含互锁装置和连接夹）**	0.0468
S0	顶部 底部	**3RA7923-3D** **3RA7923-3E**	0.010 0.014
S2	顶部 底部	**3RA1933-3D** **3RA1933-3E**	0.079 0.068
S3	顶部 底部	**3RA1943-3D** **3RA1943-3E**	0.178 0.155

选型和订货信息



3RT7916



3RT5926

空气延时辅助触头座				
卡扣式安装	触点数量	延时		订货号	重量
		类型	设置范围		
					kg
用于 S00 规格接触器（3MT8009-3MT8012）					
正装	1NO+1NC	延时接通	1-30s	**3RT7916-2PA01**	0.076
			10-180s	**3RT7916-2PA11**	0.076
		延时断开	1-30s	**3RT7916-2PR01**	0.076
			10-180s	**3RT7916-2PR11**	0.076
用于 S0 到 S3 规格接触器（3MT8018-3MT8095）					
正装	1NO+1NC	延时接通	0.1-30s	**3RT5926-2PA01**	0.076
			10-180s	**3RT5926-2PA11**	0.076
		延时断开	0.1-30s	**3RT5926-2PR01**	0.076
			10-180s	**3RT5926-2PR11**	0.076

空气延时头型号			**3RT7916-2P..1**	**3RT5926-2P..1**
适配的接触器型号			**3MT8006-3MT8012**	**3MT8018-3MT8095**
适配的接触器框架			**S00**	**S0-S3**
一般数据				
产品认证			CCC，CE，RoHS	
额定绝缘电压 U_i（污染等级 3）		V	690	
允许环境温度	运行时	°C	-25 ~ +60	
	储存时	°C	-50 ~ +80	
防护等级			IP20	
控制回路				
约定发热电流（Ith）		A	10	
AC-15/AC-14 使用类别				
额定工作电流	230 V	A	6	
	400 V	A	4	
	500 V	A	2.5	
	690 V	A	1.5	
DC-13 使用类别				
额定工作电流	24 V	A	4	
	48 V	A	2	
	110 V	A	0.7	
	220 V	A	0.3	
	440 V	A	0.15	
导体截面积				
实心导线		mm^2	2 x (0.5…1.5)	
			2 x (0.75…2.5)	
预制接线端子的细多股导线		mm^2	2 x (0.5…1.5)	
			2 x (0.75…2.5)	
AWG 导线，实心或多股导线		mm^2	2 x (20…16)	
			2 x (18…14)	
紧固扭矩		Nm	0.8 ~ 1.2	

技术参数

技术参数

接触器型号			S00 3MT8006-3MT8012	S0 3MT8018-3MT8032
工作环境				
额定绝缘电压 U_i	符合 IEC 60947-4-1，GB/T 14048.4 标准 过压类别 Ⅲ，污染等级：3	V	690	690
额定冲击耐受电压 U_{imp}	符合 IEC 60974 标准	kV	6	6
符合标准			IEC 60947-1，IEC 60947-4-1，GB14048.4	
产品证书			CCC, CE, CB, RoHS, REACH	
防护等级 [1]	电源接线		IP00	IP00
	面罩正面		IP20	IP20
保护措施	符合 IEC 60068 标准		TH	
允许环境温度	存储	°C	-25 ~ +70	
	工作	°C	-10 ~ +55	
	允许用于在 Uc 下工作	°C	-25 ~ +70	
工作海拔		m	3000 [2]	
工作位置			允许与正常垂直安装面成 22.5° 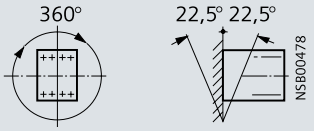	
阻燃性能（载流部件）	符合 IEC 60695-2-1 标准	°C	850	850
抗振强度（正弦冲击） [3]		g/ms	9.8/5 和 5.9/10	12.5/5 和 7.8/10
抗振强度（矩形冲击） [3]		g/ms	7/5 和 4.2/10	8.2/5 和 4.9/10

说明：1）在要求的接线端子及端子截面积下，符合 IEC 60529 的防护等级；
2）海拔 2000m 以上需要降容使用；
3）在抗振强度值下，接触器触点状态稳定。

技术参数

	S2 3MT8040-3MT8065	S3 3MT8080-3MT8095	S6 3MT8120-3MT8140	S8 3MT8170-3MT8205	S10 3MT8250-3MT8300	S12 3MT8400
	690	690	1000	1000	1000	1000
	6	6	8	8	8	8
	IP00 IP20	IP00 IP20	IP00 IP00	IP00 IP00	IP00 IP00	IP00 IP00
			允许与正常垂直安装面成 22.5° 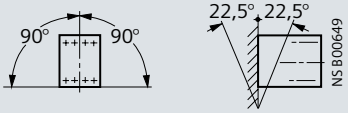			
	850	850	850	850	850	850
	15/5 和 8/10	10.6/5 和 6.2/10	14.6/5 和 8.2/10	16.1/5 和 9/10	15.6/5 和 8.6/10	13.8/5 和 7.7/10
	10/5 和 5/10	6.8/5 和 4/10	9.3/5 和 5.2/10	10.3/5 和 5.75/10	9.9/5 和 5.5/10	8.8/5 和 4.9/10

技术参数

技术参数

接触器型号			S00 3MT8006-3MT8012			S0 3MT8018-3MT8032		
主回路特性								
AC-1 额定工作电流 I_e	690 V 40°C	A	20	20	20	25	32	40
	1000 V 40°C	A	–			–		
AC-3 额定工作电流 I_e	380/400 V	A	6	9	12	18	25	32
	220/ 230 V	A	6	9	12	18	25	32
	660/690 V	A	4	5.2	6.3	13	13	17
	1000 V	A	–			–		
AC-3 可控电机功率	380/400 V	kW	2.2	4	5.5	7.5	11	15
	220/230 V	kW	1.5	2.2	3	4	5.5	7.5
	660/690 V	kW	3	5.5	5.5	11	11	15
	1000 V	kW	–			–		
AC-4 额定工作电流 I_e	380/400 V	A	3.1	3.6	5	7.7	8.5	14
AC-4 可控电机功率	380/400 V	kW	1.5	1.5	3	3.7	4	5.5
额定工作电压 U_e	最高		690			690		
约定发热电流 I_{th}	690 V 40°C	A	20	20	20	25	32	40
	1000 V 40°C	A	–			–		
频率		Hz	50/60			50/60		
额定接通能力（380V）	符合 IEC 60947，GB14048 标准		14 I_e			14 I_e		
额定分断能力（380V）	符合 IEC 60947，GB14048 标准		11 I_e			11 I_e		
短时允许耐受电流	10 s	A	48	72	96	144	200	260
AC-3 电气寿命	AC-3 380/400V	百万次操作循环	1	1	0.8	0.8	0.8	0.6
AC-3 操作频率（每小时操作次数）		1/h	750			750		
AC-4 电气寿命	AC-3 380/400V	百万次操作循环	0.2	0.2	0.2	0.16	0.16	0.16
AC-4 操作频率	AC-3 380/400V	1/h	250	250	250	250	250	250
机械寿命	无负载	百万次操作循环	7			5		
		1/h	5000			3600		
交流控制回路特性								
线圈工作电压范围	在 AC 50Hz 下		(0.8-1.1) Uc			(0.8-1.1) Uc		
	在 AC 60Hz 下		(0.85-1.1) Uc			(0.85-1.1) Uc		
交流线圈功率消耗（50Hz）	吸合	VA	27			61		
	功率因数 p.f.		0.8			0.82		
	保持	VA	5.4			8.4		
	功率因数 p.f.		0.27			0.24		
交流线圈功率消耗（50/60Hz）	吸合	VA	27			64		
	功率因数 p.f.		0.8			0.72		
	保持	VA	5.4			8.4		
	功率因数 p.f.		0.27			0.24		
能效等级	符合 GB21518		2	2	2	3	2	2
动作时间	打开		4-30			4-20		
	闭合		8-35			8-44		

技术参数

	S2 3MT8040-3MT8065			S3 3MT8080-3MT8095		S6 3MT8120-3MT8140		S8 3MT8170-3MT8205		S10 3MT8250-3MT8300		S12 3MT8400
	60	70	70	100	120	–		–		–		–
	–			–		160	160	210	220	300	300	400
	40	50	65	80	95	120	140	170	205	250	300	400
	40	50	65	80	95	120	140	170	205	250	300	400
	24	24	24	47	58	110	110	170	170	250	300	400
	–			–		42	42	68	68	95	95	180
	18.5	22	30	37	45	55	75	90	110	132	160	200
	11	15	18.5	22	22	37	45	55	64	78	93	125
	22	22	22	45	55	100	100	156	156	235	235	375
	–			–		55	55	90	90	132	132	250
	18.5	24	28	37	44	–	–	–	–	–	–	–
	9	11	15	18.5	22	–	–	–	–	–	–	–
	690			690		1000		1000		1000		1000
	60	70	70	100	120	–		–		–		–
	–			–		160	160	210	220	300	300	400
	50/60			50/60		50/60		50/60		50/60		50/60
	14 I_e			14 I_e		10 I_e		10 I_e		10 I_e		10 I_e
	11 I_e			11 I_e		8 I_e		8 I_e		8 I_e		8 I_e
	320	400	520	640	760	960	1120	1360	1640	2000	2400	3200
	0.8	0.8	0.8	0.8	0.8	0.6	0.6	0.5	0.5	0.5	0.5	0.5
	750			750		750		500	500	500	500	500
	0.16	0.16	0.12	0.12	0.12	-		-		-		-
	250	250	250	250	250	-		-		-		-
	5					3				2.5		2
	3600					2000						
	(0.8-1.1) Uc			(0.8-1.1) Uc		(0.85-1.1) Uc		(0.85-1.1) Uc		(0.85-1.1) Uc		(0.85-1.1) Uc
	(0.85-1.1) Uc			(0.85-1.1) Uc		(0.85-1.1) Uc		(0.85-1.1) Uc		(0.85-1.1) Uc		(0.85-1.1) Uc
	104	145	145	270	270	550		910		1430		2450
	0.78	0.79	0.79	0.61	0.68	0.45		0.38		0.34		0.21
	38.5			40.5		62		98		165		182
	0.42	0.36	0.36	0.26	0.27	0.24		0.26		0.24		0.33
	127	170	170	298	298	550		910		1430		2450
	0.73	0.76	0.76	0.62	0.7	0.45		0.38		0.34		0.21
	38.5			40.5		62		98		165		182
	0.41	0.35	0.35	0.27	0.29	0.24		0.26		0.24		0.33
	3	2	2	3		3		3		3		3
	7-10			10-25		40-60		40-60		40-80		60-100
	10-30			16-90		20-95		20-95		30-95		45-100

技术参数

技术参数

接触器型号			S00 3MT8006-3MT8012	S0 3MT8018-3MT8032
辅助触点额定数据 [1]				
额定绝缘电压 U_i（污染等级 3） [2]			690	690
约定发热电流 I_{th}			10	10
辅助触点的机械寿命				
辅助触点的电气寿命 AC-15	(x 10^4)		10	10
交流负载				
额定工作电流 I_e AC-15	110 V	A	–	–
额定工作电压 U_e	220/230 V	A	6	6
	380/400 V	A	3	3
	500 V	A	2	2
	660/690 V [2]	A	1	–
直流负载				
额定工作电流 I_e DC-13				
额定工作电压 U_e	24V	A	6	6
	110V	A	1	1
	220V	A	0.3	0.3
	440V	A	0.14	0.14
	600V [2]	A	0.1	–
工作电流频率		Hz	50/60	
短路保护	符合 IEC60947-5-1 标准		gL/gG 熔丝：10A	
镜像触点	符合 IEC60947-4-1 标准		镜像触点是常闭触点，此触点不会与接触器的主触点常开触点同时闭合，	
最小切换容量（λ = 10^{-8}）	U_{min}	V	17	
	I_{min}	mA	5	
主回路导体截面积 [3]				
实心导线		mm^2	2x (0.5 ... 1.5 mm^2)	2x (1 ... 2.5) mm^2
			2x (0.75 ... 2.5 mm^2)	2x (2.5 ... 6 mm^2)
			最大 2x (1 ... 4) mm^2	–
单股或多股绞线		mm^2	–	–
			–	–
预制接线端子的细多股导线		mm^2	2x (0.5 ... 2.5 mm^2)	2x (1 ... 2.5 mm^2)
				2x (2.5 ... 6 mm^2)
母排		mm	–	–
具有接线头的绞合线		mm^2	–	–
具有接线头的细绞合线		mm^2	–	–
螺丝刀			PZ2	PZ2
紧固螺钉			M3	M4
紧固力矩		Nm	0.8 - 1.2 NM	2 ... 2.5Nm
控制回路导体截面积 [3]				
实心导线		mm^2	2x (0.5 ... 1.5 mm^2)	2x (0.5 ... 1.5 mm^2)
			2x (0.75 ... 2.5 mm^2)	2x (0.75 ... 2.5 mm^2)
			最大 2x 1 ... 4 mm^2	–
预制接线端子的细多股导线		mm^2	2x (0.5 ... 2.5 mm^2)	2x (0.5 ... 2.5 mm^2)
螺丝刀			PZ2	PZ2
紧固螺钉			M3	M3
紧固力矩		Nm	0.8 - 1.2 NM	0.8 - 1.2 NM

说明：1）辅助触点额定数据是依照 IEC 60947-5-1/EN 60947-5-1，此数据可以用于接触器集成的触点及加装的辅助触点块；
2）对于侧装辅助触点块为 500 V；
3）如果需要在一个接线端子上连接两个截面积不同的导线，需要确保两根导线截面积都在要求的范围内。

技术参数

	S2 3MT8040-3MT8065	S3 3MT8080-3MT8095	S6 3MT8120-3MT8140	S8 3MT8170-3MT8205	S10 3MT8250-3MT8300	S12 3MT8400
	690	690	690	690	690	690
	10	10	10	10	10	10
	10	10	10	10	10	10
	–	–	3.27	3.27	3.27	3.27
	6	6	1.64	1.64	1.64	1.64
	3	3	0.95	0.95	0.95	0.95
	2	2	–	–	–	–
	–	–	–	–	–	–
	6	6	6	6	6	6
	1	1	1	1	1	1
	0.3	0.3	0.3	0.3	0.3	0.3
	0.14	0.14	–	–	–	–
	–	–	–	–	–	–
可拆卸的辅助触点块和接触器集成的辅助触点都满足此要求。						
	2x (0.75 ... 16 mm²)	2x (2.5 ... 16 mm²)	–	–	–	–
	–	–	–	–	–	–
	–	–	–	–	–	–
	2x (0.75 ... 25 mm²)	2x (10 ... 50 mm²)	–	–	–	–
	2x (0.75 ... 35 mm²)	1x (10 ... 70 mm²)	–	–	–	–
	2x (0.75 ... 16 mm²)	2x (2.5 ... 35 mm²)	–	–	–	–
	1x (0.75 ... 25 mm²)	1x (2.5 ... 50 mm²)	–	–	–	–
	–	–	2x(20x3) mm	2x(20x3) mm	2x(25x5) mm	2x(25x5) mm
	–	–	2x (50 ... 120 mm²)	2x (50 ... 120 mm²)	2x (70 ... 240 mm²)	2x (70 ... 240 mm²)
	–	–	2x (35 ... 95 mm²)	2x (35 ... 95 mm²)	2x (50 ... 240 mm²)	2x (50 ... 240 mm²)
	PZ2	内六角	六角扳手	六角扳手	六角扳手	六角扳手
	M6	M8	M8 × 25	M8 × 25	M10 × 30	M10 × 30
	3 ... 4.5Nm	4 ... 6Nm	10 ... 14Nm	10 ... 14Nm	14 ... 24Nm	14 ... 24Nm
	2x (0.5 ... 1.5 mm²)	2x (0.5 ... 1.5 mm²)	2x (0.5 ... 1 mm²)	2x (0.5 ... 1 mm²)	2x (0.5 ... 1 mm²)	2x (0.5 ... 1 mm²)
	2x (0.75 ... 2.5 mm²)	2x (0.75 ... 2.5 mm²)	2x (1 ... 2.5 mm²)	2x (1 ... 2.5 mm²)	2x (1 ... 2.5 mm²)	2x (1 ... 2.5 mm²)
	–	–	–	–	–	–
	2x (0.5 ... 2.5 mm²)	2x (0.5 ... 2.5 mm²)	2x (0.75 ... 2.5 mm²)	2x (0.75 ... 2.5 mm²)	2x (0.75 ... 2.5 mm²)	2x (0.75 ... 2.5 mm²)
	PZ2	PZ2	PZ2	PZ2	PZ2	PZ2
	M3	M3	M3.5	M3.5	M3.5	M3.5
	0.8 - 1.2 NM	0.8 - 1.2 NM	0.8 - 1.4NM	0.8 - 1.4 NM	0.8 - 1.4 NM	0.8 - 1.4 NM

尺寸图

尺寸图

3MT8006-3MT8012 接触器

S00 规格螺钉接线方式

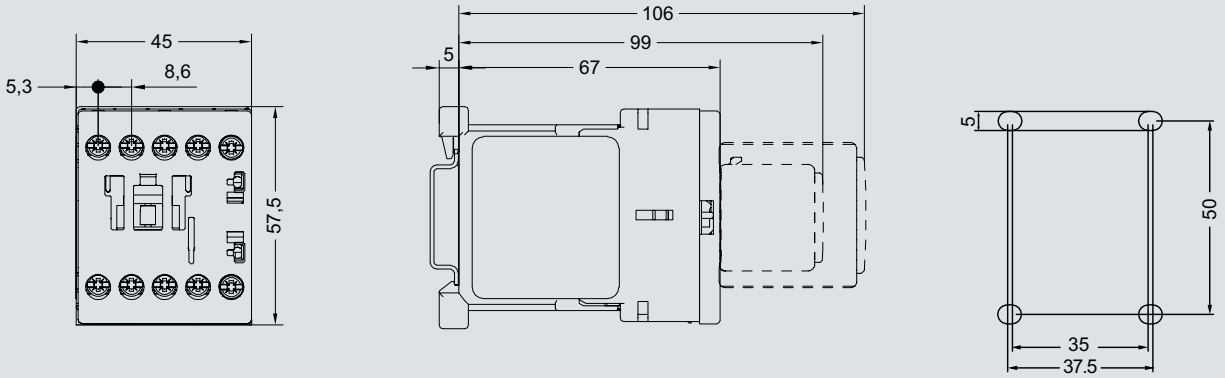

3MT8018-3MT8032 接触器

S0 规格螺钉接线方式

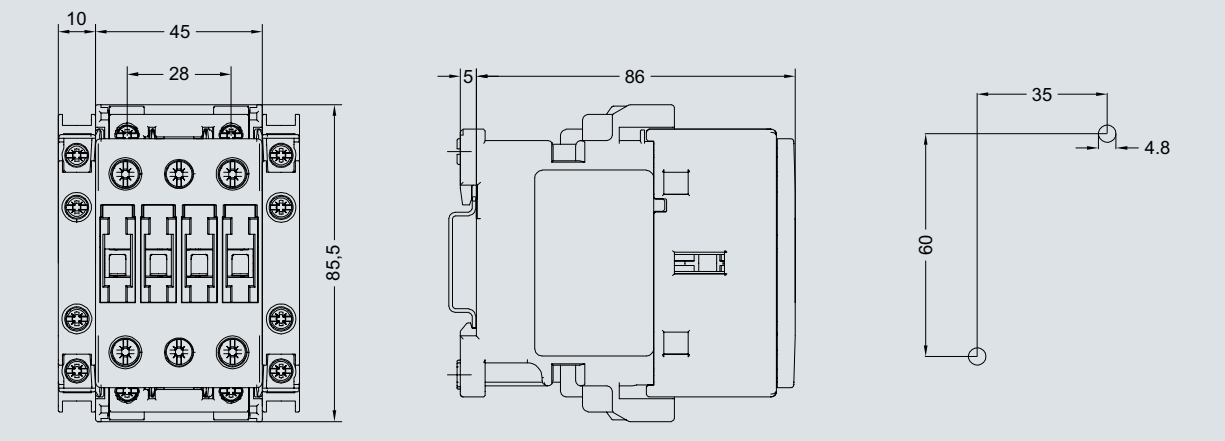

3MT8040-3MT8065 接触器

S2 规格螺钉接线方式

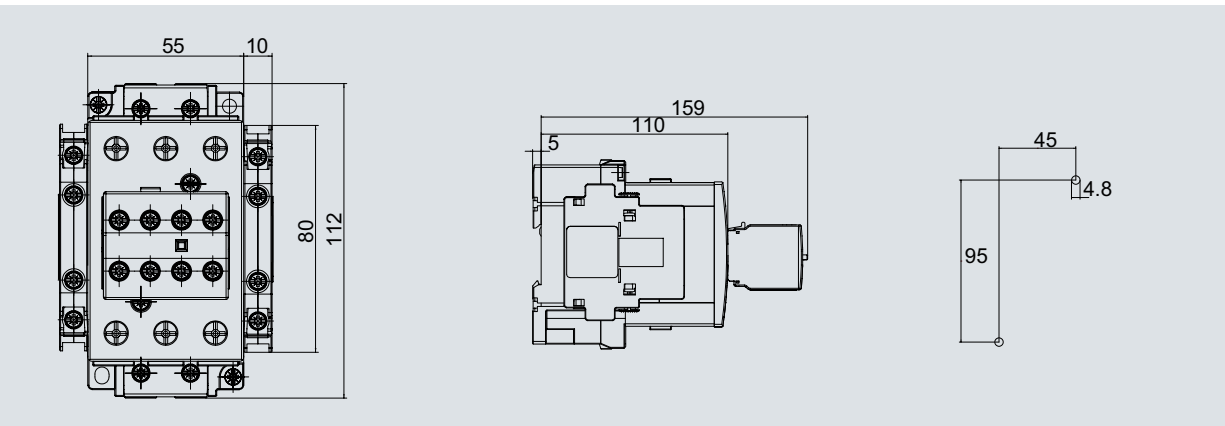

尺寸图

3MT8080-3MT8095 接触器

S3 规格螺钉接线方式

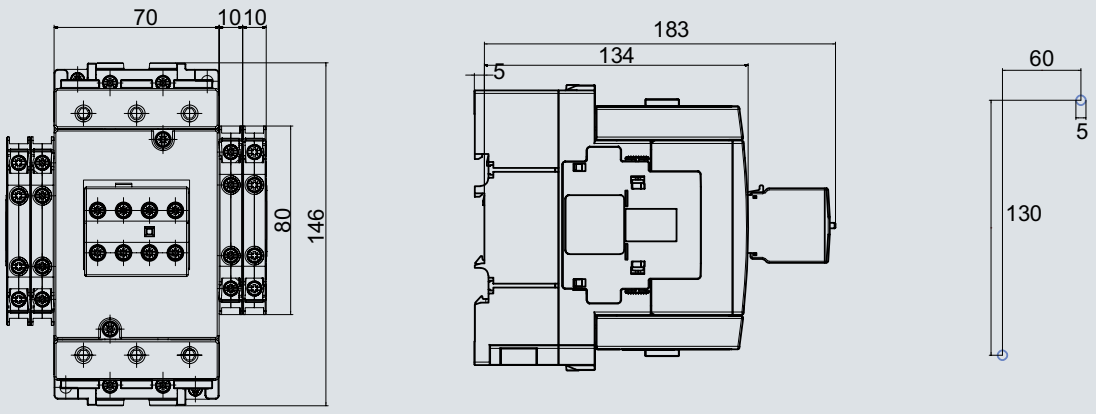

3MT8120-3MT8140 接触器

S6 规格螺钉接线方式

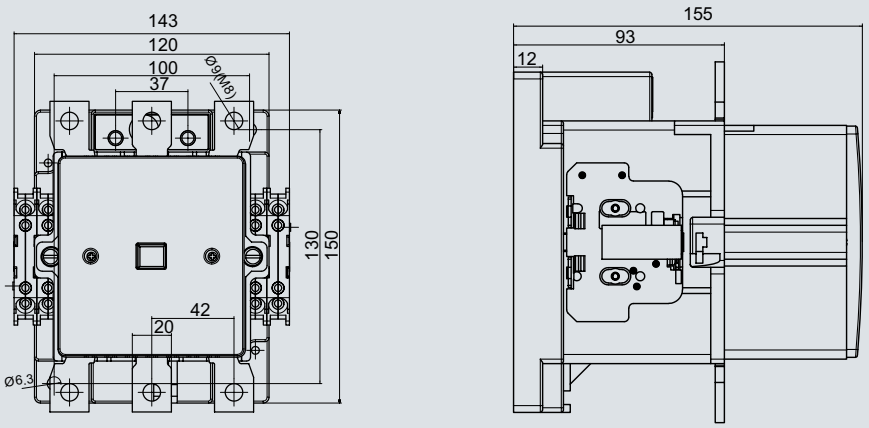

3MT8170-3MT8205 接触器

S8 规格螺钉接线方式

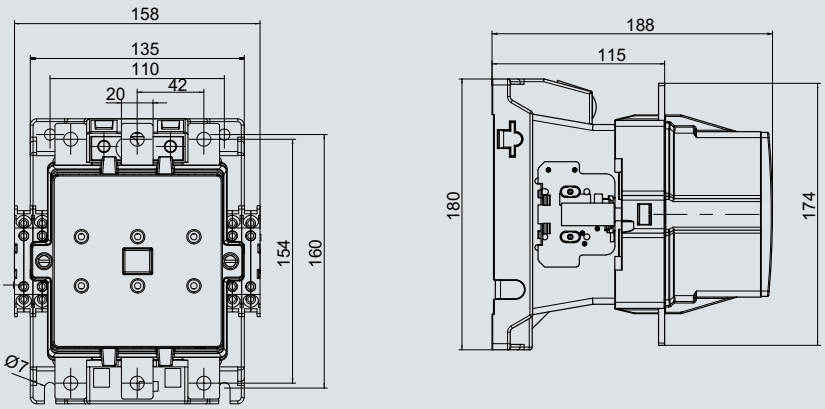

尺寸图

尺寸图

3MT8250-3MT8300 接触器

S10 规格螺钉接线方式

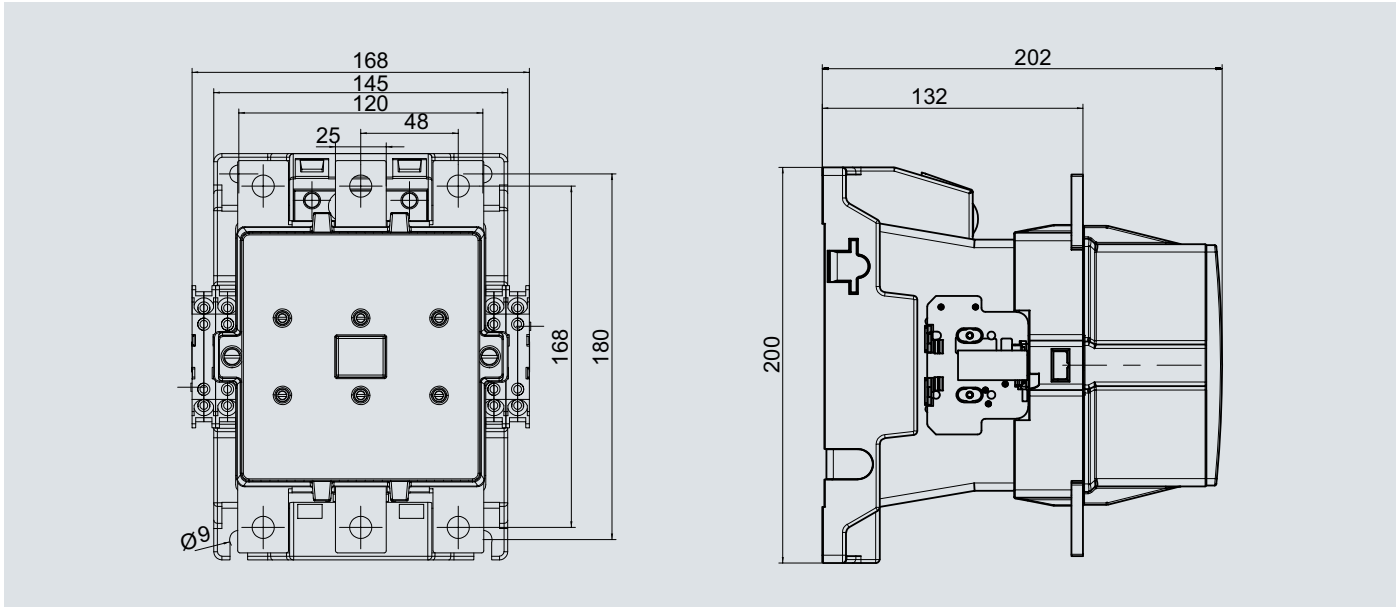

3MT8400 接触器

S12 规格螺钉接线方式

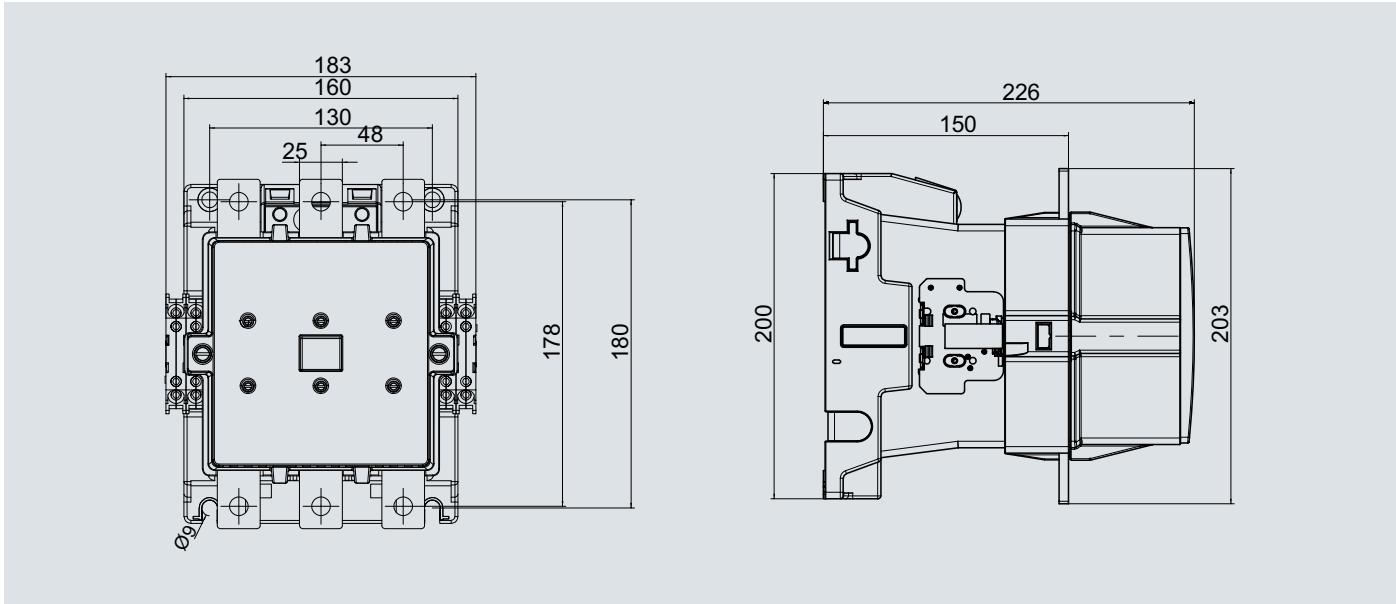

尺寸图

空气延时辅助触头座

用于 S00 规格接触器 3MT8009 - 3MT8012

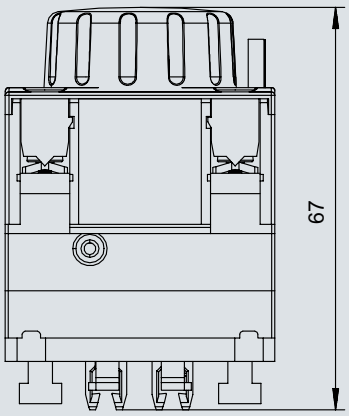

3RT7916 ... 深度

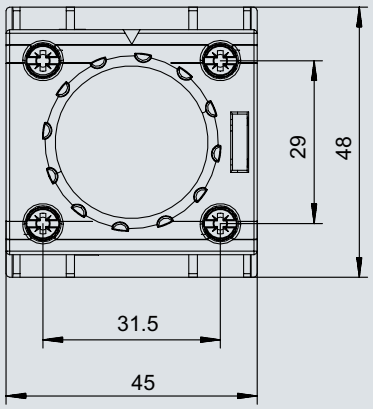

正视图

空气延时辅助触头座

用于 S0-S3 规格接触器 3MT8018 - 3MT8095

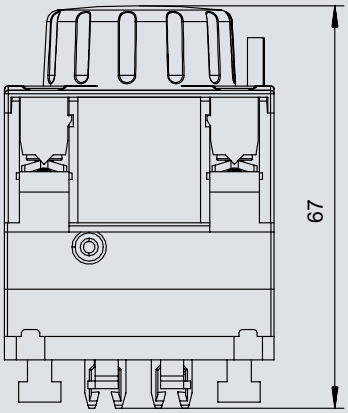

3RT5926 ... 深度

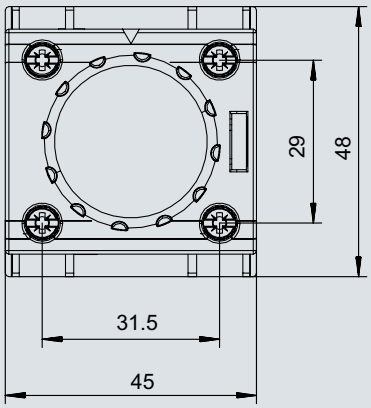

正视图

3MT8接触器

线路图

线路图

3MT8006-1A0 到 3MT8012-1A**0**

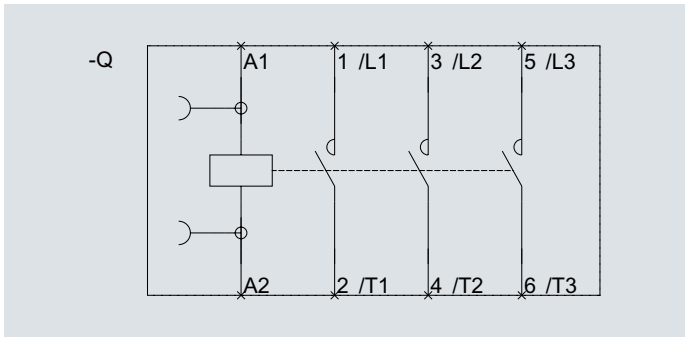

3MT8006-1A1 到 3MT8012-1A**1**

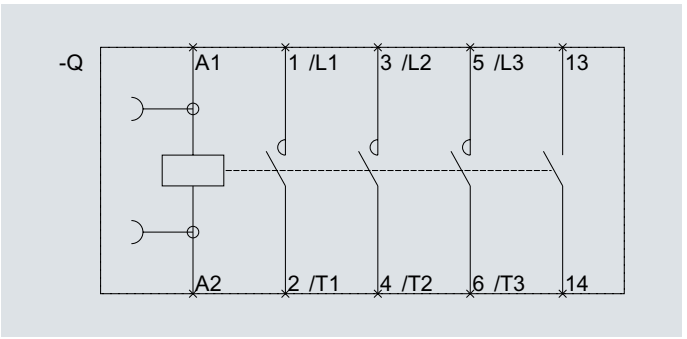

3MT8006-1A2 到 3MT8012-1A**2**

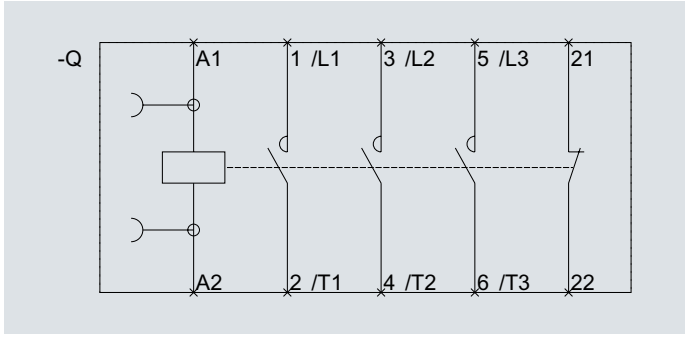

3MT8018-1A0 到 3MT8095-1A**0**

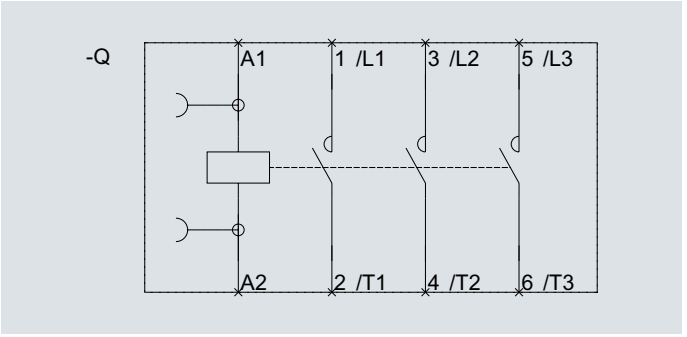

3MT8018-1A3 到 3MT8095-1A**3**

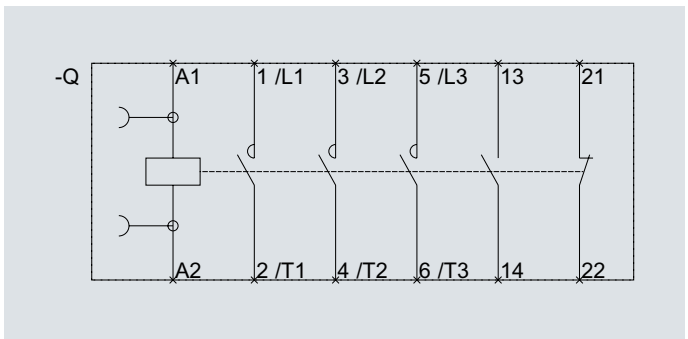

3MT8018-1A4 到 3MT8095-1A**4**

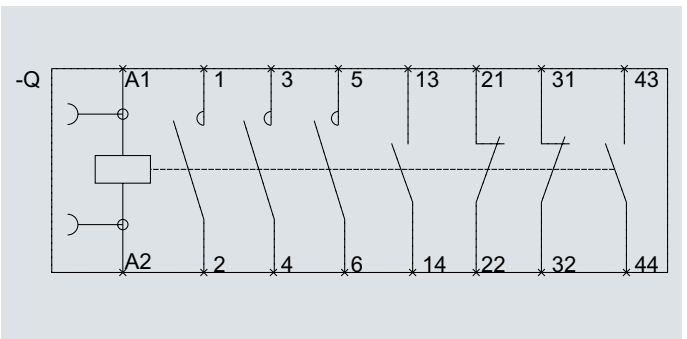

3MT8120-1A4 到 3MT8400-1A**4**

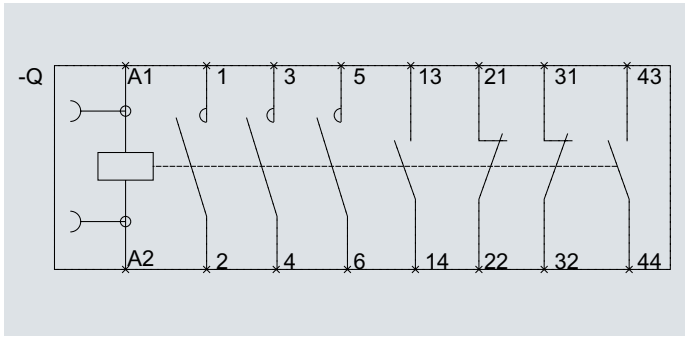

3MT8120-1A7 到 3MT8400-1A**7**

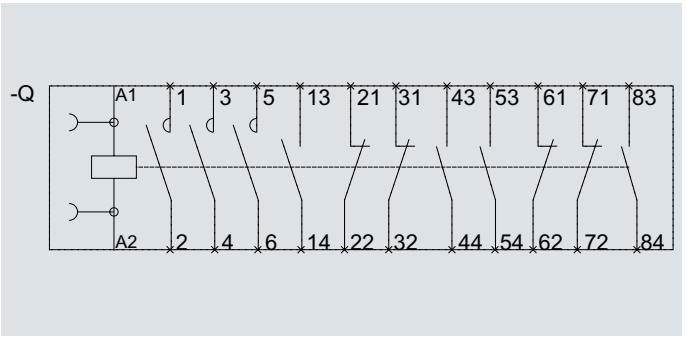

线路图

3MH7911-1AA10

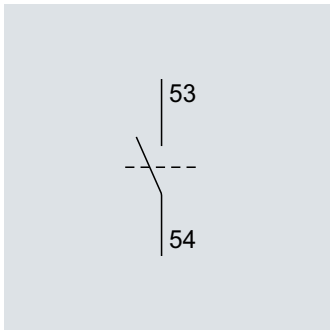

3MH7911-1AA01

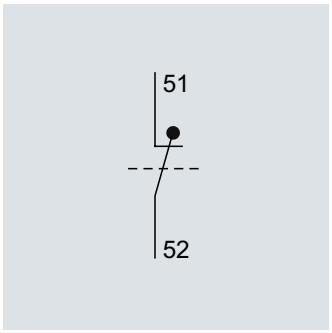

3MH7911-1FA13

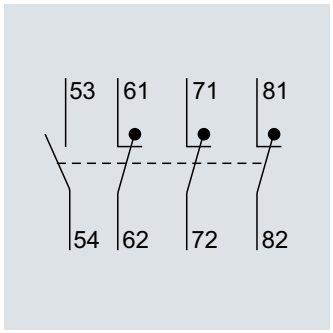

3MH7911-1FA31

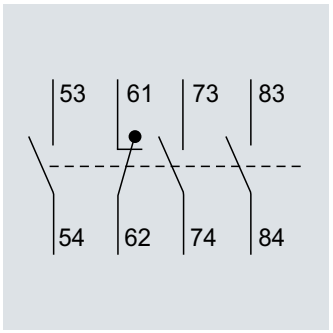

3MH7911-1FA22

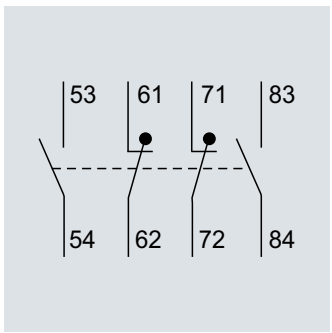

3MH7921-1CA10

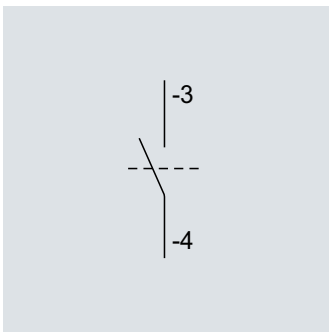

3MH7921-1CA01

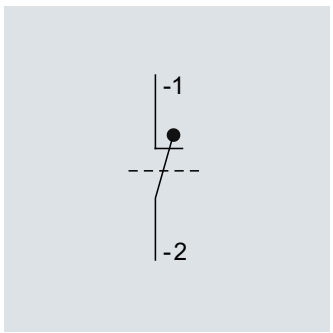

3MH7921-1FA22

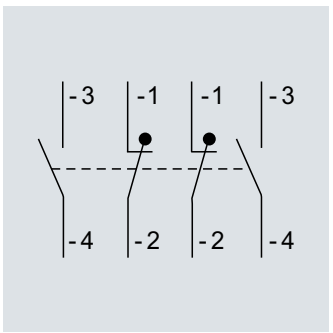

3MH7921-1DA11

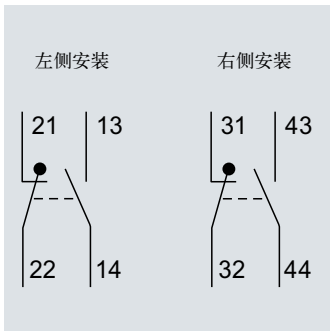

3MH7921-1JA11

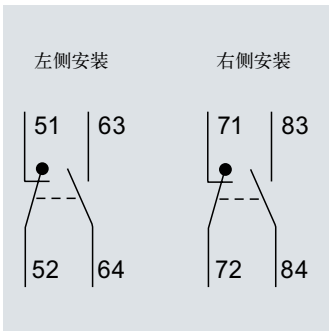

3MH1951-1DA11

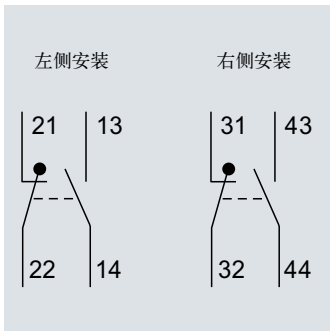

3MH1951-1JA11

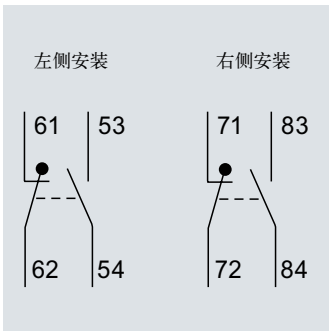

通电延时
3RT7916-2PA
3RT5926-2PA

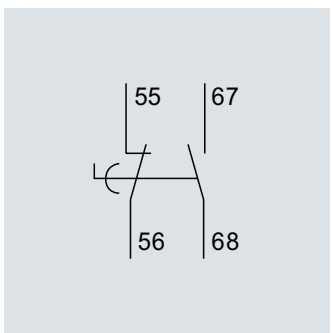

断电延时
3RT7916-2PR
3RT5926-2PR

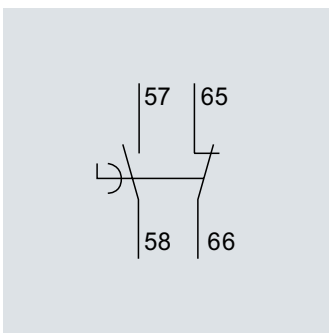

备注

3MU8 热过载继电器

3

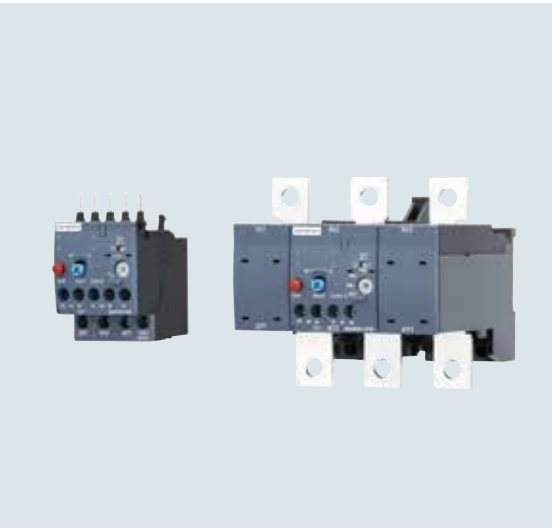

3/2	通用数据
3/5	3MU8 热过载继电器 选型和订货信息
3/7	附件 选型和订货信息
3/8	技术参数
3/14	尺寸图
3/18	线路图

3MU8热过载继电器

通用数据

概述

3MU81，3MU82，3MU83，3MU84

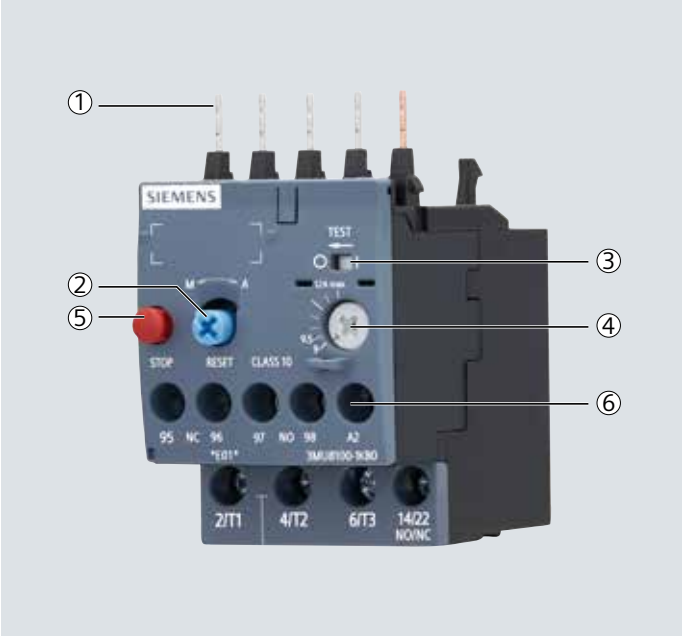

① 与接触器连接的插接件：

与接触器进行完美的电气和机械连接。通过这些插接件，过载继电器可以直接与接触器进行插接。也可选择独立安装支座实现独立安装。

② 手动 / 自动复位（RESET）选择开关和复位按钮：

通过此选择开关，您可以在手动和自动复位之间进行切换。当选择手动复位时，可以通过按 RESET 按钮直接在设备上复位。

③ 开关状态指示及动作机构测试（TEST）：

指示热过载继电器动作状态和对动作机构进行机械功能测试。

④ 过载电流设定：

通过大旋钮可以方便地调整过载设定电流。

⑤ STOP（停止）按钮：

当按下 STOP 按钮时，常闭触点打开，与之相连的接触器断开。当 STOP 按钮被释放时，常闭触点重新闭合。

⑥ 接线端子：

3MU81/3MU82/3MU83/3MU84 热过载继电器使用螺钉式端子进行接线。

应用

3MU81/3MU82/3MU83/3MU84 热过载继电器可用于三相和单相交流或直流电动机的保护。

如使用 3MU81/3MU82/3MU83/3MU84 热过载继电器保护单相交流或直流负载，需将三极串联使用。

脱扣等级

3MU8 热过载继电器用于 CLASS 10 正常起动条件。有关脱扣等级的详细定义，参见 1/2 页。

环境温度

3MU8 热过载继电器在 -20 °C 至 +55 °C 的温度范围内具有温度补偿功能。对于为 +55 °C 至 +70 °C 的温度范围，上限值必须按下表中给定的修正系数进行修正。

柜内温度（°C）	上限设定值修正系数
+55	1
+60	0.94
+65	0.88
+70	0.82

脱扣特性曲线

下图为 3MU8 热过载继电器的反时限脱扣特性曲线，对应于冷态条件。在工作温度下，脱扣时间将减少 25 % 左右。

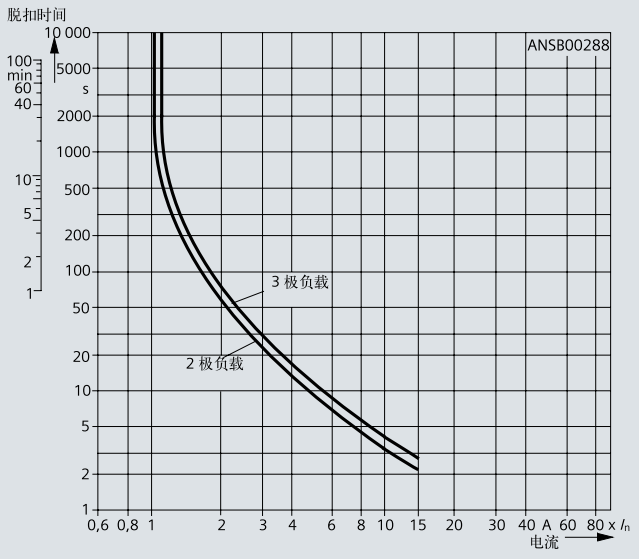

概述

3MU85，3MU86

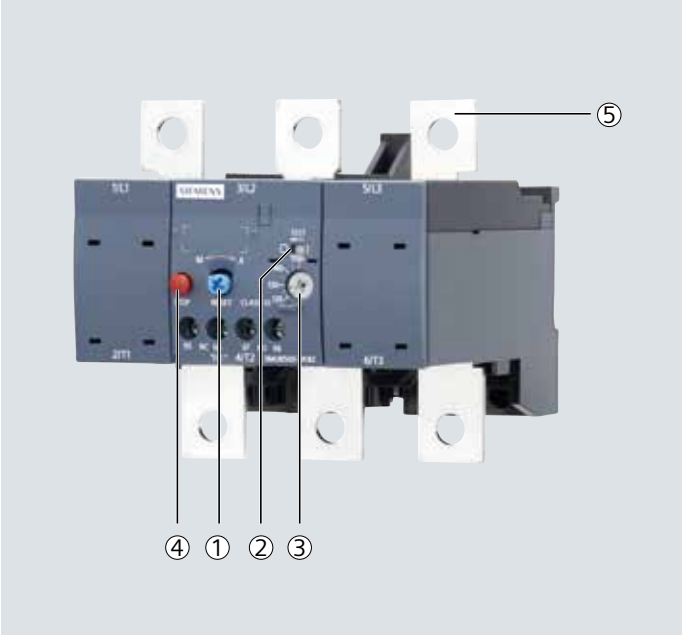

① 复位按钮
② 开关状态指示及动作机构测试（Test）
③ 过载电流设定
④ STOP（停止）按钮
⑤ 接线端子

应用

3MU85/3MU86热过载继电器可用于三相和单相交流电动机的保护。

3MU85/3MU86 如保护单相交流或直流负载，需将三极串联使用。

环境温度

在 -20 °C 至 +55 °C 的温度范围内具有温度补偿功能。对于为 +55 °C 至 70 °C 的温度范围，上限值必须按照上页表中给定的修正系数进行修正。

脱扣等级

CLASS 10

脱扣特性曲线

脱扣特性曲线图见上页，对应于冷态条件。在工作温度下，脱扣时间将减少 25% 左右。

3MU87，3MU88

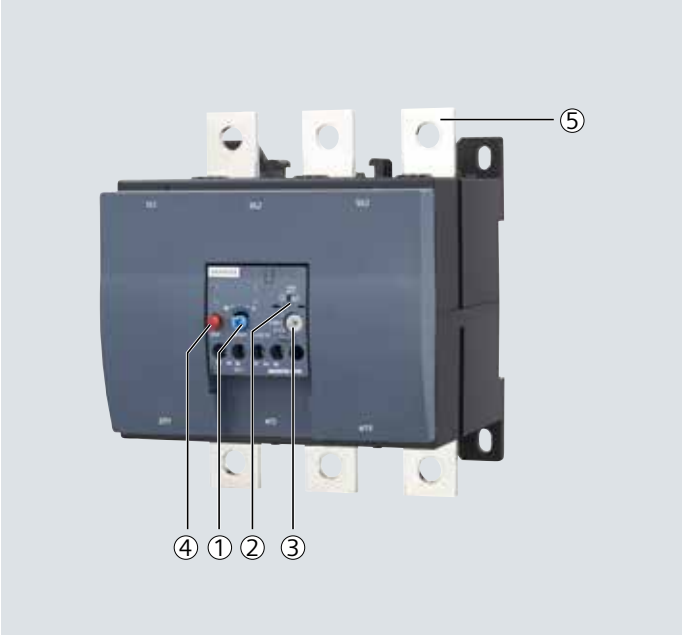

① 复位按钮
② 开关状态指示及动作机构测试（Test）
③ 过载电流设定
④ STOP（停止）按钮
⑤ 接线端子

应用

3MU87/3MU88 可用于三相和单相交流电动机的保护。

3MU87/3MU88 如保护单相交流负载，需将三极串联使用。

环境温度

在 -20 °C 至 +55 °C 的温度范围内具有温度补偿功能。对于为 +55 °C 至 70 °C 的温度范围，上限值必须按照上页表中给定的修正系数进行修正。

脱扣等级

CLASS 10

脱扣特性曲线

脱扣特性曲线图见上页，对应于冷态条件。在工作温度下，脱扣时间将减少 25% 左右。

3MU8热过载继电器

通用数据

订货号含义

订货号位数	第 1-4 位 □□□□	第 5 位 □	第 6 位 □	第 7 位 □	-	第 8 位 □	第 9 位 □	第 10 位 □	第 11 位 □
3MU8 系列热过载继电器	3MU8								
规格		1							
预留位			0						
预留位				0					
过载电流设定范围						□	□	□	
预留位									0
示例	3MU8	1	0	0		1	K	B	0

注意：

说明：此处订货号含义解释仅供参考，详见“选型和订货信息”。

选型和订货信息

螺钉接线端子，与接触器插接或独立安装 [1]，CLASS 10

功能和结构：

- 过载和缺相保护
- 辅助触点 1 NO + 1 NC
- 手动 / 自动复位
- 开关位置指示
- 测试功能
- 停止按钮





适用接触器规格 [2]	交流电动机额定功率 [3]	过载电流整定范围	短路保护熔断器 [4] 使用类别 gG		订货号	重量
			1 类	2 类		
	kW	A	A			kg
S00 规格						
S00 规格 (3MT8006-3MT8012)	0.04	0.11...0.16	35	0.5	3MU8100-0AB0	0.1
	0.06	0.14...0.2	35	1	3MU8100-0BB0	0.1
	0.06	0.18...0.25	35	1	3MU8100-0CB0	0.1
	0.09	0.22...0.32	35	1,6	3MU8100-0DB0	0.1
	0.09	0.28...0.4	35	2	3MU8100-0EB0	0.1
	0.12	0.35...0.5	35	2	3MU8100-0FB0	0.1
	0.18	0.45...0.63	35	2	3MU8100-0GB0	0.1
	0.18	0.55...0.8	35	4	3MU8100-0HB0	0.1
	0.25	0.7...1	35	4	3MU8100-0JB0	0.1
	0.37	0.9...1.25	35	4	3MU8100-0KB0	0.1
	0.55	1.1...1.6	35	6	3MU8100-1AB0	0.1
	0.75	1.4...2	35	6	3MU8100-1BB0	0.1
	0.75	1.8...2.5	35	10	3MU8100-1CB0	0.1
	1.1	2.2...3.2	35	10	3MU8100-1DB0	0.1
	1.5	2.8...4	35	16	3MU8100-1EB0	0.1
	1.5	3.5...5	35	20	3MU8100-1FB0	0.1
	2.2	4.5...6.3	35	20	3MU8100-1GB0	0.1
	3	5.5...8	35	20	3MU8100-1HB0	0.1
	4	7...10	35	20	3MU8100-1JB0	0.1
	5.5	9...12	35	20	3MU8100-1KB0	0.1
S0 规格						
S0 规格 (3MT8018-3MT8032)	0.75	1.8...2.5	63	10	3MU8200-1CB0	0.2
	1.1	2.2...3.2	63	10	3MU8200-1DB0	0.2
	1.5	2.8...4	63	16	3MU8200-1EB0	0.2
	1.5	3.5...5	63	20	3MU8200-1FB0	0.2
	2.2	4.5...6.3	63	20	3MU8200-1GB0	0.2
	3	5.5...8	63	25	3MU8200-1HB0	0.2
	4	7...10	63	25	3MU8200-1JB0	0.2
	5.5	9...12.5	63	25	3MU8200-1KB0	0.2
	7.5	11...16	63	25	3MU8200-4AB0	0.2
	7.5	14...20	100	35	3MU8200-4BB0	0.2
	11	17...22	100	35	3MU8200-4CB0	0.2
	11	20...25	100	35	3MU8200-4DB0	0.2
	15	23...28	125	50	3MU8200-4NB0	0.2
	15	27...32	125	50	3MU8200-4EB0	0.2

说明：
1）独立安装支座参见 3/7 页“附件”。
2）注意设备最大额定工作电流。
3）对应于交流 50 Hz，400 V 条件下四极标准电机的数据。选型时应依据被保护电机的实际起动数据和额定数据。
4）最大的熔断器规格。

3MU8热过载继电器

3MU8 热过载继电器

选型和订货信息













适用接触器规格 [2]	交流电动机额定功率 [3]	过载电流整定范围	短路保护熔断器 [4] 使用类别 gG		订货号	重量
			1 类	2 类		
	kW	A	A			kg
S2 规格						
S2 规格 (3MT8040-3MT8065)	3	5.5...8	125	25	3MU8300-1HB0	0.3
	4	7...10	125	35	3MU8300-1JB0	0.3
	5.5	9...12.5	125	35	3MU8300-1KB0	0.3
	7.5	11...16	125	40	3MU8300-4AB0	0.3
	7.5	14...20	125	50	3MU8300-4BB0	0.3
	11	18...25	125	63	3MU8300-4DB0	0.3
	15	22...32	125	63	3MU8300-4EB0	0.3
	18.5	28...40	125	63	3MU8300-4FB0	0.3
	22	36...45	125	80	3MU8300-4GB0	0.3
	22	40...50	125	80	3MU8300-4HB0	0.3
	30	47...57	160	80	3MU8300-4QB0	0.3
	30	54...65	160	100	3MU8300-4JB0	0.3
S3 规格						
S3 规格 (3MT8080-3MT8095)	22	36...50	200	125	3MU8400-4HB0	0.6
	30	45...63	200	125	3MU8400-4JB0	0.6
	37	57...75	200	160	3MU8400-4KB0	0.6
	45	70...90	200	160	3MU8400-4LB0	0.6
	45	80...100	200	160	3MU8400-4MB0	0.6
S6 规格						
S6 规格 (3MT8120-3MT8140)	55	55...80	400	160	3MU8500-2HB2	0.7
	55	63...90	400	160	3MU8500-2WB2	0.7
	55	80...110	400	200	3MU8500-2XB2	0.7
	75	90...120	400	224	3MU8500-3HB2	0.7
	75	110...135	400	224	3MU8500-3JB2	0.7
	75	120...150	400	250	3MU8500-3KB2	0.7
S8 规格						
S8 规格 (3MT8170-3MT8205)	90	120...150	400	250	3MU8600-3KB2	0.7
	90	135...160	400	250	3MU8600-3LB2	0.7
	90	150...180	400	250	3MU8600-3MB2	0.7
	110	170...205	400	315	3MU8600-3NB2	0.7
S10 规格						
S10 规格 (3MT8250-3MT8300)	132	180...250	500	400	3MU8700-5FB1	2.2
	160	220...320	500	400	3MU8700-5GB1	2.2
S12 规格						
S12 规格 (3MT8400)	200	280...400	630	500	3MU8800-5HB1	2.2

说明：
1）独立安装支座参见 3/7 页“附件”。
2）注意设备最大额定工作电流（S6 ~ S12 规格不适用）。
3）对应于交流 50 Hz，400 V 条件下四极标准电机的数据。选型时应依据被保护电机的实际起动数据和额定数据。
4）最大的熔断器规格。

概述

附件适用规格如下：

- 独立安装连接支座，螺钉接线端子 ，适用于 3MU81/3MU82/ 3MU83/3MU84
- 机械复位装置，适用于所有规格
- 软线复位装置，对于不易接近的装置进行复位，适用于所有规格

选型和订货信息



3MU6916-3AA01



3RU6900-1A
带按钮和延长杆



3RU6900-1.

类型	规格	订货号	重量
			kg
独立安装支座			
过载继电器独立安装支座（螺钉接线端子）	S00	3MU6916-3AA01	0.040
螺钉固定或卡装于 35mm 标准导轨	S0	3MU6926-3AA01	0.050
	S2	3MU5936-3AA01	0.180
	S3	3MU5946-3AA01	0.280
机械复位装置			
机械复位套件	S00，S0，S2，S3，S6，S8，S10，S12	3RU6900-1A	0.038
带支架的软线复位装置			
控制柜面板开孔直径 6.5 mm 控制柜面板最厚 8 mm			
长度 400 mm	S00，S0，S2，S3，S6，S8，S10，S12	3RU6900-1B	0.063
长度 600 mm	S00，S0，S2，S3，S6，S8，S10，S12	3RU6900-1C	0.073

3MU8热过载继电器

技术参数

技术参数

类型			3MU81	3MU82	3MU83
规格			S00	S0	S2
宽度			45mm	45mm	55mm
一般技术数据					
符合标准			IEC/EN 60947-4-1，GB/T 14048.4		
产品认证			CCC，CE，CB，RoHS，REACH		
脱扣类型			过载和缺相		
脱扣等级	CLASS 10		10		
防护措施	符合 IEC 60068 标准		TH		
允许环境温度	存储	°C	-25~70		
	工作	°C	-20~55		
	温度补偿	°C	至 55	至 55	至 55
防护等级（正面）	符合 IEC60529 标准		IP20	IP20	IP20[1)]
脱扣复位类型			手动和自动复位		
复位时间					
－自动复位		min	取决于脱扣电流大小和特性		
－手动复位		min	取决于脱扣电流大小和特性		
特性					
－状态显示			✓		
－测试功能			✓		
－复位按钮			✓		
－停止按钮			✓		
工作位置 [4)]			独立安装： 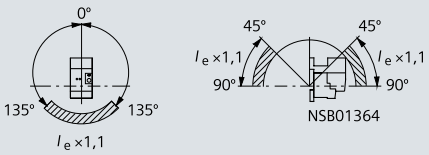 接触器 + 过载继电器： 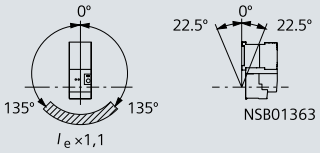 		
海拔高度		m	可达 2000，高于 2000 m 时，请咨询西门子技术支持热线。		
抗冲击性	符合 IEC 60068-2-27 标准	g/ms	15/11[2)]	15/11[2)]	8/10
安装方式			与接触器插接或加独立安装支座用于独立安装 [3)]		

说明：
1) 端子格防护等级 IP00；
2) 辅助触点 95/96 和 97/98 抗冲击性：8 g/11 ms；
3) 可用于螺钉固定或 35 mm 标准导轨安装。
4) 图示为与接触器插接或独立安装的允许安装位置。安装在阴影区域时，整定电流需放大 10%。

技术参数

	3MU84 S3 70mm	3MU85 S6 104mm	3MU86 S8 104mm	3MU87 S10 145mm	3MU88 S12 145mm
	至 55	至 55	至 55	至 55	至 55
	IP20[1)]	IP00	IP00	IP00	IP00
	8/10	8/10	8/10	8/10	8/10
				独立安装	独立安装

3MU8热过载继电器

技术参数

技术参数

类型			3MU81	3MU82	3MU83
规格			S00	S0	S2
宽度			45mm	45mm	55mm
主回路特性					
额定工作电压 U_e		V	690	690	690
额定绝缘电压 U_i	符合 IEC 60747-4-1，GB14048 标准，污染等级：3	V	690	690	690
冲击耐受电压 U_{imp}	符合 IEC 60801-5 标准	kV	6	6	6
工作电流频率		Hz	50/60		
热过载电流设定范围			0.11 ... 0.16 至 9 ... 12	1.8 ... 2.5 至 27 ... 32	5.5 ... 8 至 54 ... 65
主回路电流类型					
交流			可用		
直流			可用		
主回路接线					
实心导线		mm^2	2 × (0.5 ... 1.5)[1)] 2 × (0.75 ... 2.5)[1)] ≤ 2x(1...4)[1)]	2 × (1 ... 2.5)[1)] 2 × (2.5 ... 10)[1)] –	2 × (0.75 ... 16)[1)] – –
预制接线端子的细多股导线		mm^2	2 × (0.5 ... 1.5)[1)] 2 × (0.75 ... 2.5)[1)] –	2 × (1 ... 2.5)[1)] 2 × (2.5 ... 6)[1)] ≤ (1x 10)	2 × (0.75 ... 16)[1)] 1 × (0.75 ... 25) –
多股铜绞线 (软绞线)		mm^2	– –	– –	2 × (0.75 ... 25)[1)] 1 × (0.75 ... 35)
带状电缆 / 母排		mm	–	–	–
多股软绞线			–	–	–
螺丝刀			PZ2	PZ2	PZ2
螺钉			M3	M4	M6
紧固扭矩		Nm	0.8 ... 1.2	2... 2.5	3... 4.5

说明： 1) 如果需要在一个接线端子上连接两个截面积不同的导线，需要确保两根导线截面积都在要求的范围内。

技术参数

	3MU84 S3 70mm	3MU85 S6 104mm	3MU86 S8 104mm		3MU87 S10 145mm	3MU88 S12 145mm
	1000	1000	1000		1000	1000
	1000	1000	1000		1000	1000
	8	8	8		8	8
	36 ... 50 至 80 ... 100	55 ... 80 至 120 ... 150	120 ... 150 至 170 ... 205		180 ... 250 至 220 ... 320	280 ... 400
					不可用	
	2 × (2.5 ... 16)[1] - -	2 × (35... 95) - -	2 × (35... 95) - -	- - -	2 × (70 ... 150) - ≤ 1 x 240	2 × (70 ... 150) - ≤ 1 x 240
	2 × (2.5 ... 35)[1] 1 × (2.5 ... 50) -	2 × (35 ... 95) - -	2 × (35 ... 95) - -	- - -	- - -	- - -
	2 × (10 ... 50)[1] 1 × (10 ... 70)	2 × (50 ... 120) -	2 × (50 ... 120) -	- 1 × 150（只适用于3MU8600-3NB2）	2 × (15 ... 150) ≤ 1 x 240	2 × (15 ... 150) ≤ 1 x 240
	-	2x(20 x 3)	2x(20 x 3)	2x(20x3)	2x(25x6)	2x(25x6)
	-	-	-	-		
	内六角	外六角	外六角	外六角	外六角	外六角
	M8	M8 x 25	M8 x 25	M8 x 25（进线端）或M10 x 25（出线端）（只适用于3MU8600-3NB2）	M10 x 30	M10 x 30
	4... 6	10... 14	10... 14	10... 14（进线端）和14... 20（出线端）（只适用于3MU8600-3NB2）	14... 24	14... 24

3MU8热过载继电器

技术参数

技术参数

类型		3MU81	3MU82	3MU83
规格		S00	S0	S2
宽度		45mm	45mm	55mm
辅助触点特性				
辅助触点约定发热电流	A	6	6	6
常开辅助触点		1		
常闭辅助触点		1		
辅助触点功能分配		1 NO 提供“脱扣”信号 1 NC 用于断开接触器		
额定绝缘电压 U_i（污染等级 3）	V	690	690	690
额定冲击耐受电压 U_{imp}	kV	6	6	6
额定工作电流 I_e（NC 常闭辅助触点，交流 AC-14/AC-15）				
24 V	A	4		
125 V	A	4		
230 V	A	3		
400 V	A	2		
690 V	A	0.75		
额定工作电流 I_e（NO 常开辅助触点，交流 AC-14/AC-15）				
24 V	A	3		
125 V	A	3		
230 V	A	2		
400 V	A	1		
690 V	A	0.75		
额定工作电流 I_e (NC 常闭辅助触点和 NO 常开辅助触点，直流 DC-13)				
24 V	A	1		
125 V	A	0.22		
230 V		0.1		
触点可靠性		适用于固态电路，最小接通电流 5 mA（17 V 条件下）		
辅助回路接线				
实心导线（1 根或 2 根）	mm^2	2 × (0.5 ... 1.5) [1)] 2 × (0.75 ... 2.5) [1)] 2 × (1...4) [1)]		
预制接线端子的细多股导线（1 根或 2 根）	mm^2	2 × (0.5 ... 1.5) [1)] 2 × (0.75 ... 2.5) [1)]		
螺丝刀		PZ2		
螺钉		M3		
紧固扭矩	Nm	0.8... 1.2		

说明： 1) 如果需要在一个接线端子上连接两个截面积不同的导线，需要确保两根导线截面积都在要求的范围内。

技术参数

	3MU84 S3 70mm	3MU85 S6 104mm	3MU86 S8 104mm	3MU87 S10 145mm	3MU88 S12 145mm
	6	6	6	6	6
	690	690	690	690	690
	6	6	6	6	6

尺寸图

尺寸图

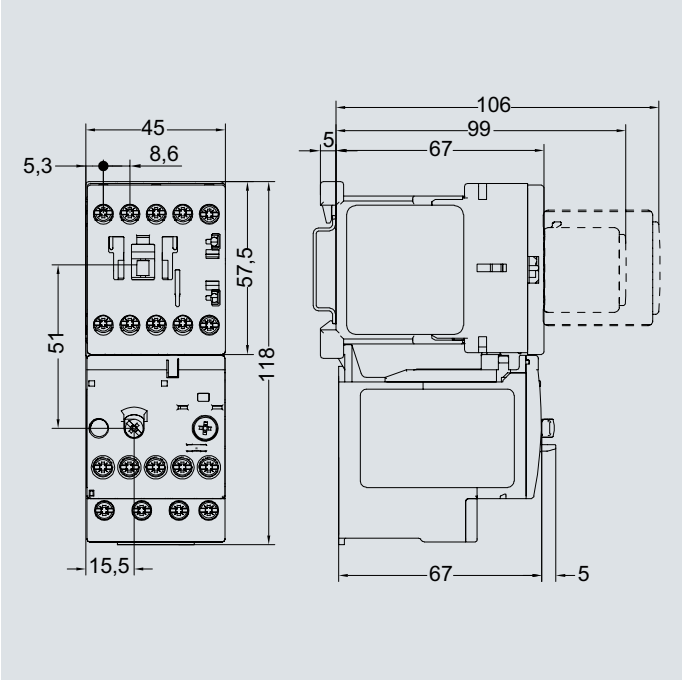

3MU81，S00 规格
插接于接触器 3MT8006/3MT8009/3MT8012

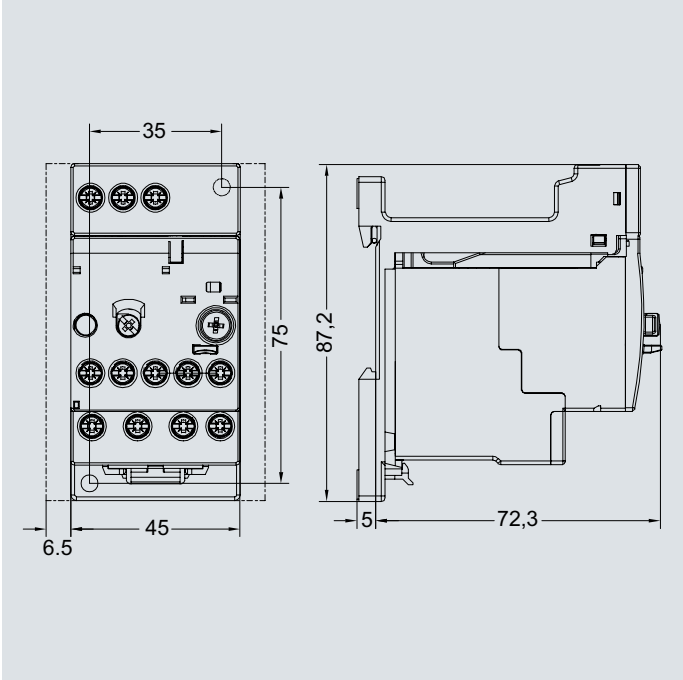

3MU81，S00 规格
独立安装

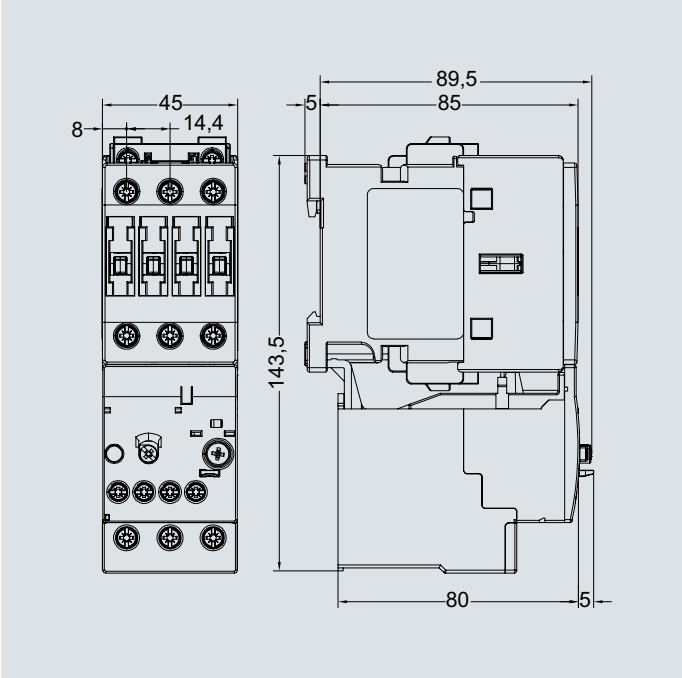

3MU82，S0 规格
插接于接触器 3MT8018/3MT8025/3MT8032

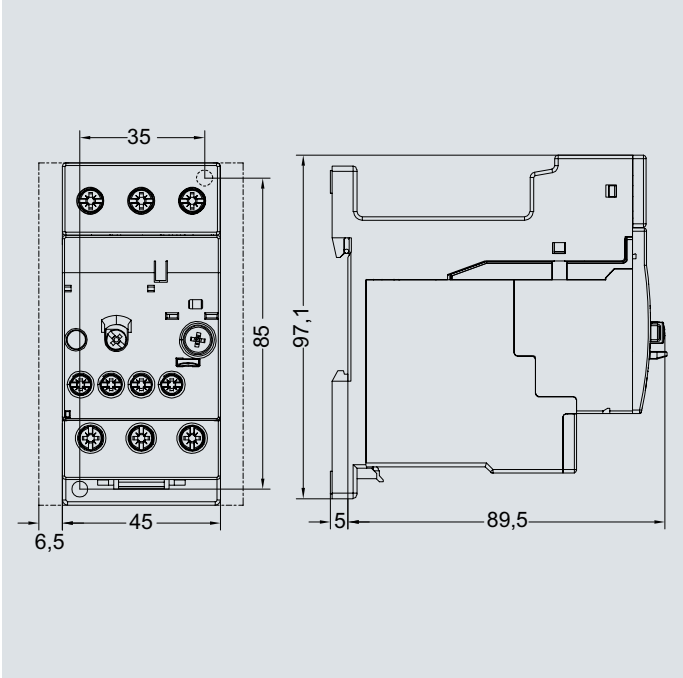

3MU82，S0 规格
独立安装

尺寸图

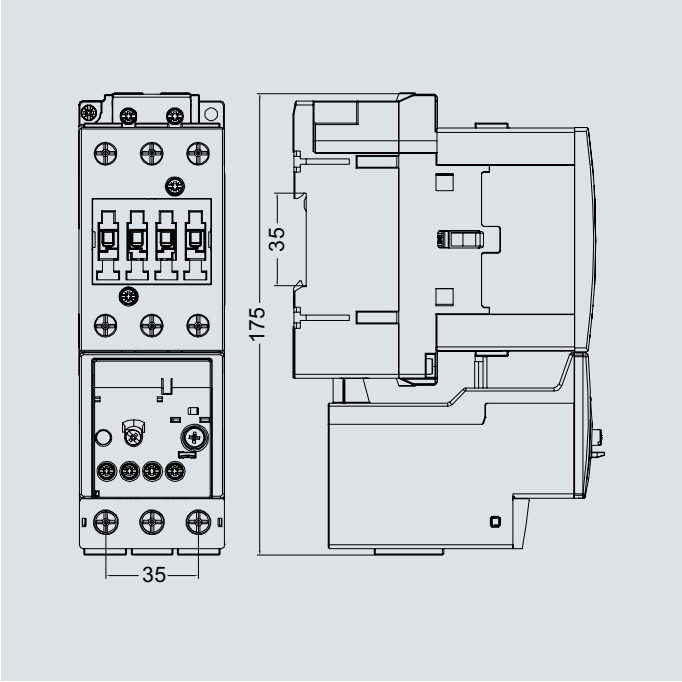

3MU83，S2 规格
插接于接触器 3MT8040/3MT8050/3MT8065

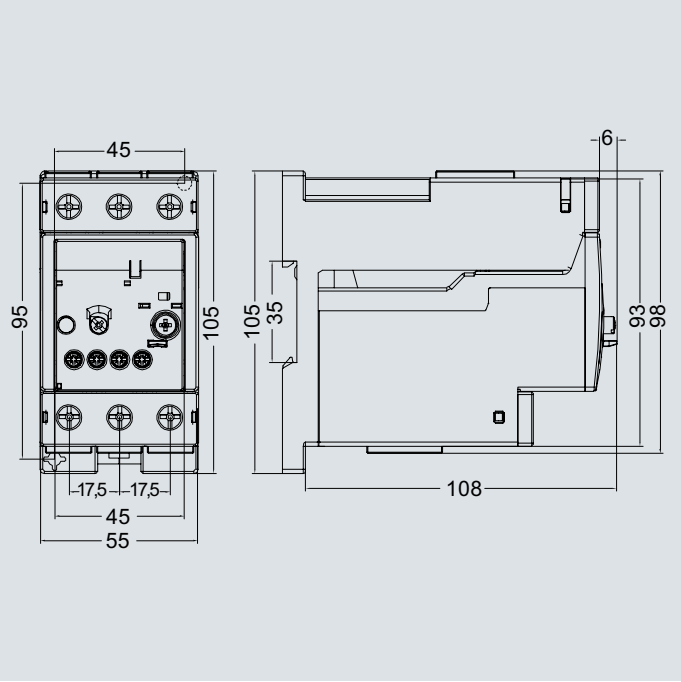

3MU83，S2 规格
单独安装

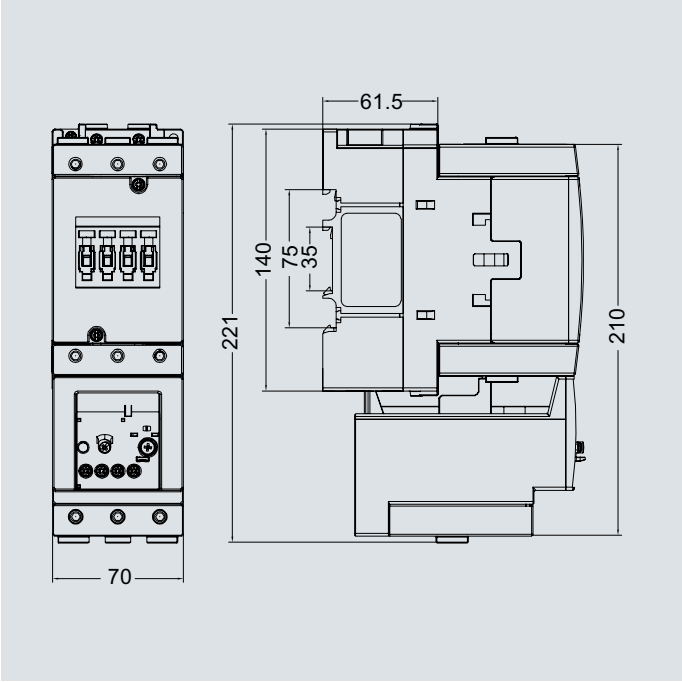

3MU84，S3 规格
插接于接触器 3MT8080/3MT8095

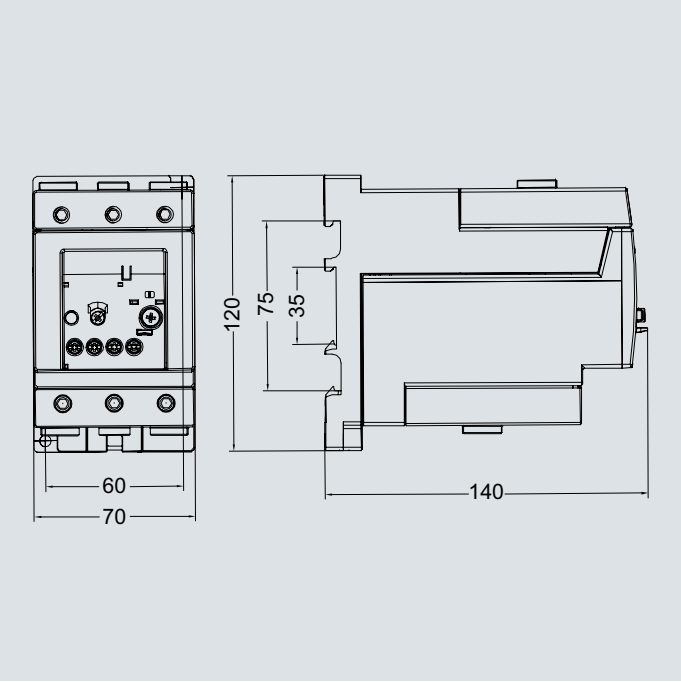

3MU84，S3 规格
独立安装

尺寸图

尺寸图

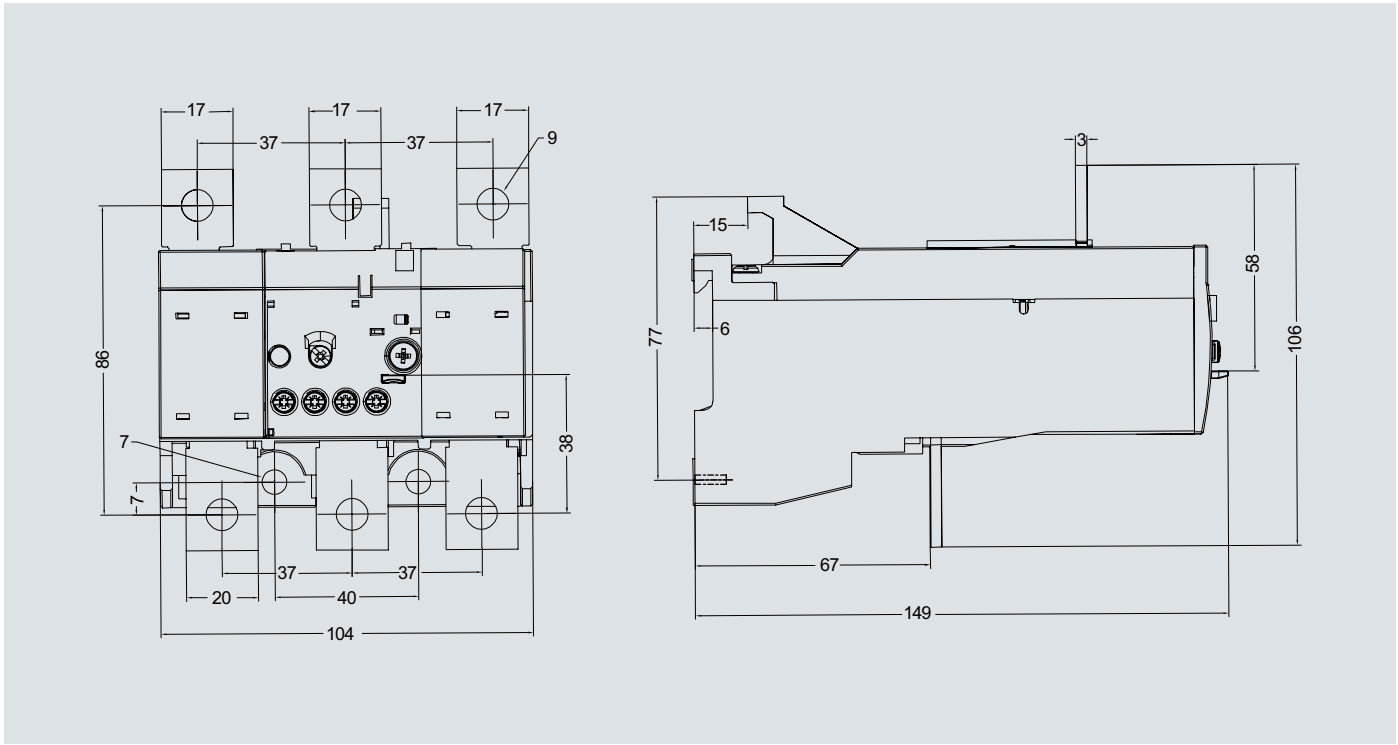

3MU85，S6 规格

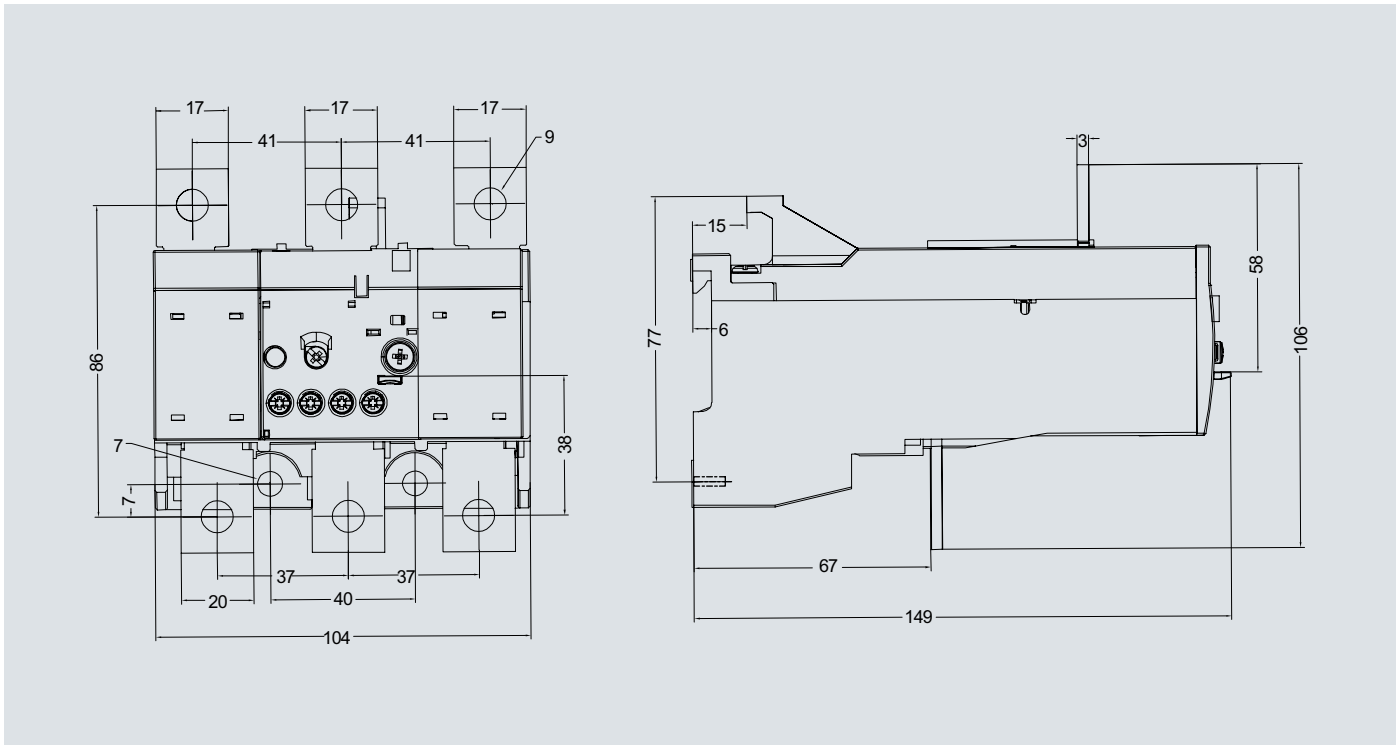

3MU86，S8 规格

尺寸图

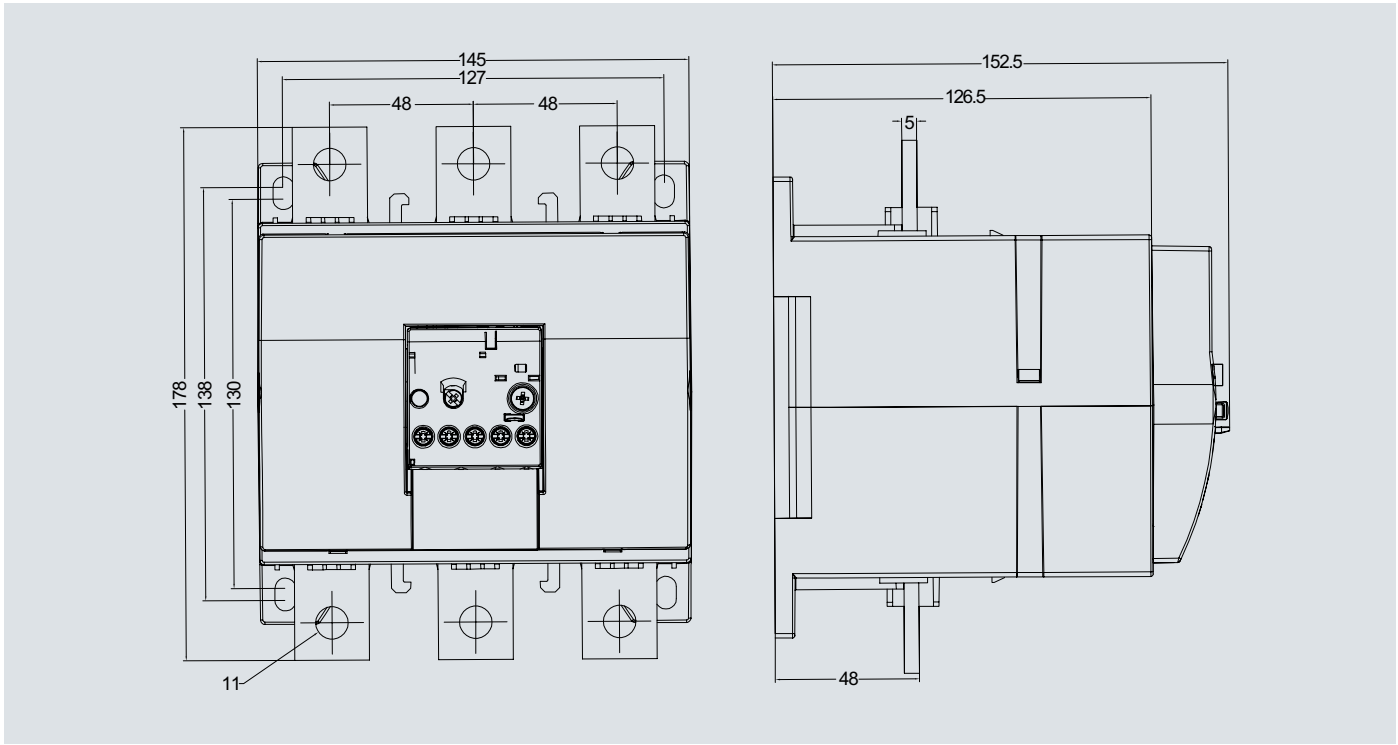

3MU87，S10 规格

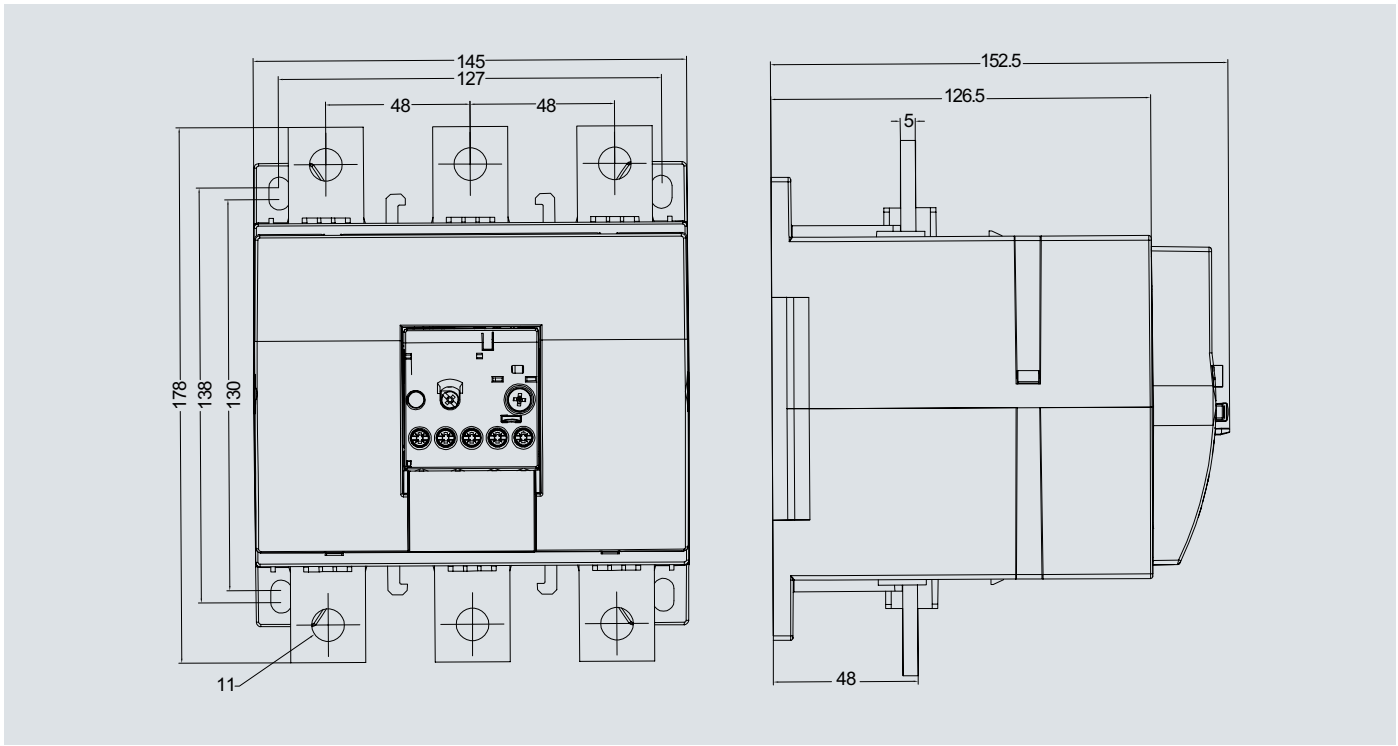

3MU88，S12 规格

线路图

线路图

以 3MU82 为例

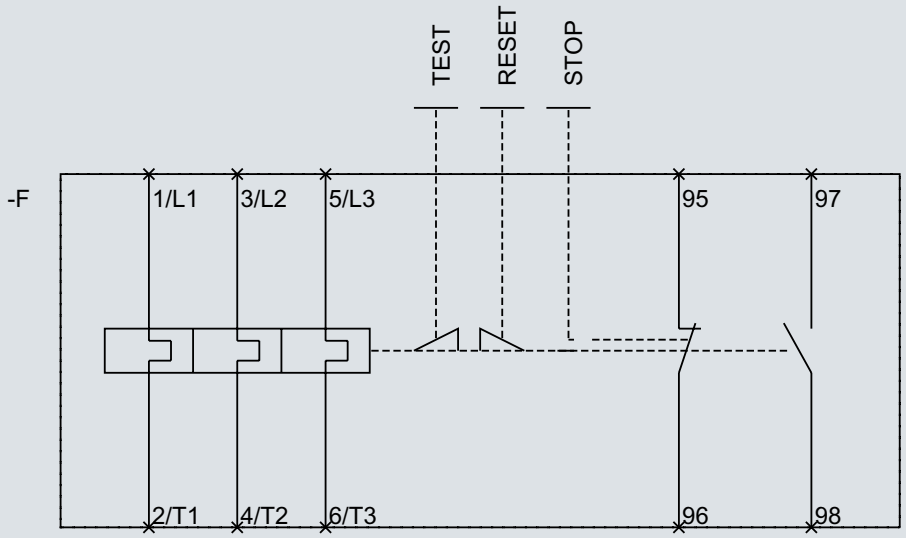

SMART（国产）
3MH8 中间继电器

4



4/2	通用数据
4/3	3MH8 中间继电器，4 极 选型和订货信息
4/4	技术参数
4/5	尺寸图
4/6	线路图

3MH8中间继电器

通用数据

概述

3MH8 系列中间继电器，适用于 50Hz 或 60Hz 的交流控制系统，用来控制各种电磁线圈及作为电信号的放大和传递。它的设计符合 IEC 60947 和 EN 60947 标准。

3MH8 中间继电器为螺钉端子接线方式，本体含有 4 个触点，可使用交流操作。

3MH8 中间继电器动作机构灵活，手动检查方便，结构设计紧凑，可防止外界杂物及灰尘落入继电器的活动部位。适用于任何气候条件，并具有符合 EN50274 的 “指触防护” 功能。

继电器外形尺寸精小，安装方式可用螺钉紧固，也可以扣装在 35mm 的标准导轨上，具有装卸迅速方便的优点。

浪涌抑制

阻容吸收（RC）可以插接在中间继电器前面板上，用于抑制操作线圈时产生的浪涌。

辅助触点块

3MH8 中间继电器可以通过加装辅助触点块最多扩展至 8 个触点，其中常闭触点 NC 不能超过 4 个（包括本件和加装的触点）。

订货号含义

订货号位数	第 1-4 位 □□□□	第 5 位 □	第 6 位 □	第 7 位 □	_	第 8 位 □	第 9 位 □	第 10 位 □	第 11 位 □	第 12 位 □
3MH8 系列中间继电器	3MH8									
设备类型（ 1 = 4 极中间继电器 ）		1								
常开触点数量（例如 2 = 2NO）			□							
常闭触点数量（例如 2 = 2NC）				□						
连接端子方式（1 = 螺钉）						1				
操作方式 / 线圈类型（A = 交流操作）							A			
额定控制电压（例如 N2 = 220V， 50/60Hz)								□	□	
预留位										0
示例	3MH8	1	2	2	–	1	A	N	2	0

注意：
说明：此处订货号含义解释仅供参考，详见“选型和订货信息”。

选型和订货信息

交流操作，螺钉接线端子，S00 规格



3MH81.. - 1A..0

额定工作电流 I_e/AC-15/AC-14 230V	触点		额定控制电压 Us 50/60 Hz	订货号	重量
A	NO	NC	V AC		kg
螺钉安装或 35 mm 标准导轨安装					
6	4	0	24	**3MH8140-1AB00**	0.199
	4	0	36	**3MH8140-1AG00**	0.199
	4	0	48	**3MH8140-1AH00**	0.199
	4	0	110	**3MH8140-1AF00**	0.199
	4	0	220	**3MH8140-1AN20**	0.199
	4	0	230	**3MH8140-1AP00**	0.199
	4	0	380	**3MH8140-1AQ00**	0.199
	4	0	400	**3MH8140-1AV00**	0.199
	3	1	24	**3MH8131-1AB00**	0.199
	3	1	36	**3MH8131-1AG00**	0.199
	3	1	48	**3MH8131-1AH00**	0.199
	3	1	110	**3MH8131-1AF00**	0.199
	3	1	220	**3MH8131-1AN20**	0.199
	3	1	230	**3MH8131-1AP00**	0.199
	3	1	380	**3MH8131-1AQ00**	0.199
	3	1	400	**3MH8131-1AV00**	0.199
	2	2	24	**3MH8122-1AB00**	0.199
	2	2	36	**3MH8122-1AG00**	0.199
	2	2	48	**3MH8122-1AH00**	0.199
	2	2	110	**3MH8122-1AF00**	0.199
	2	2	220	**3MH8122-1AN20**	0.199
	2	2	230	**3MH8122-1AP00**	0.199
	2	2	380	**3MH8122-1AQ00**	0.199
	2	2	400	**3MH8122-1AV00**	0.199

附件与 S00 规格接触器通用，参见 2/17 至 2/18 页。

3MH8中间继电器

技术参数

技术参数

主要数据			
额定绝缘电压 Ui	符合 IEC60747-4-1，GB14048 标准，过压类别 Ⅲ，污染等级：3	V	690
额定冲击耐受 Uimp	符合 IEC60974 标准，GB14048 标准	kV	6
符合的标准			IEC60947-5-1，GB/T 14048.5
证书			CCC，CE，CB，RoHS，REACH
保护措施	符合 IEC60068 标准		TH
额定工作电流 Ie			
交流负载 AC-15	220/230V	A	6
	380/400V	A	6
	500V	A	2
	660/690V	A	1
直流负载 DC-13	24V	A	6
	110V	A	1
	220V	A	0.3
	440V	A	0.14
	600V	A	0.1
线圈与主触点之间的安全绝缘	依照 EN 60947-1 标准 附录 N	V	400
防护等级	IEC 60529 标准		IP00
允许环境温度	储存	°C	-25 … +70
	工作	°C	-10 … +55
	允许用于在 Uc 下工作	°C	-25 … +70
操作频率（每小时操作次数）		1/h	1000/h
正向驱动触点	符合 IEC 60947-5-1 附录 L		本体触点以及加装的辅助触点块均为正向驱动触点，可以确保常闭触点 NC 与常开触点 NO 不会同时闭合。
允许安装位置 该中间继电器的设计用于在垂直安装表面上工作，在图示位置不降容			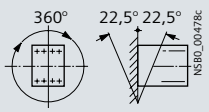
抗振强度（正弦冲击）	交流操作	g/ms	15/5 和 8/10
抗振强度（矩形冲击）	交流操作	g/ms	10/5 和 5/10
控制回路			
线圈工作电压范围	在 AC 50Hz 下		（0.8-1.1）Us
	在 AC 60Hz 下		（0.85-1.1）Us
交流线圈功率消耗（50/60Hz）	吸合	VA	27
	功率因数 p.f.		0.8
	保持	VA	5.4
	功率因数 p.f.		0.27
导体截面积 [1]			
实心导线		mm^2	2x (0.5 … 1.5) 2x (0.75 … 2.5) 最大 2x 1 … 4
预制接线端子的细多股导线		mm^2	2x (0.5 … 2.5)
螺丝刀			PZ2
紧固螺钉			M3
紧固力矩		Nm	0.8 - 1.2 NM

说明：1）如果需要在一个接线端子上连接两个截面积不同的导线，需要确保两根导线截面积都在要求的范围内。

尺寸图

3MH8 中间继电器，螺钉接线方式，S00 规格

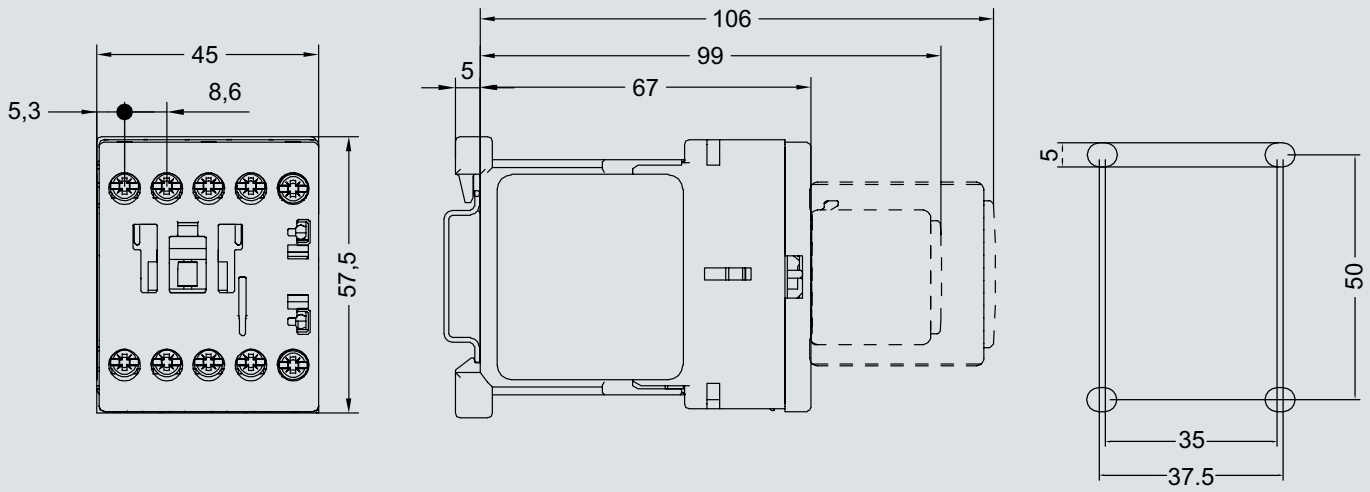

3MH8中间继电器

线路图

线路图

3MH8140

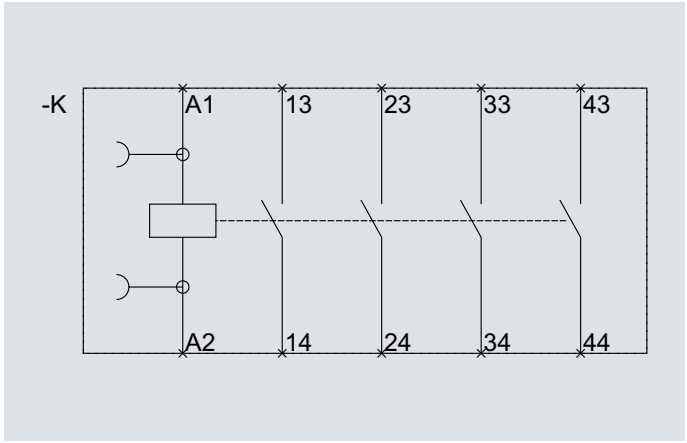

3MH8131

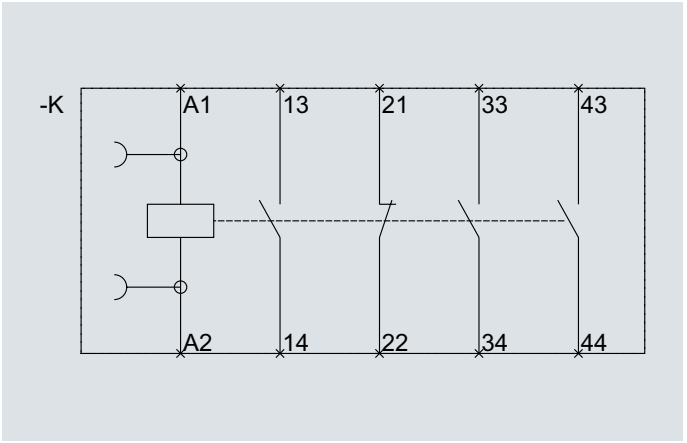

3MH8122

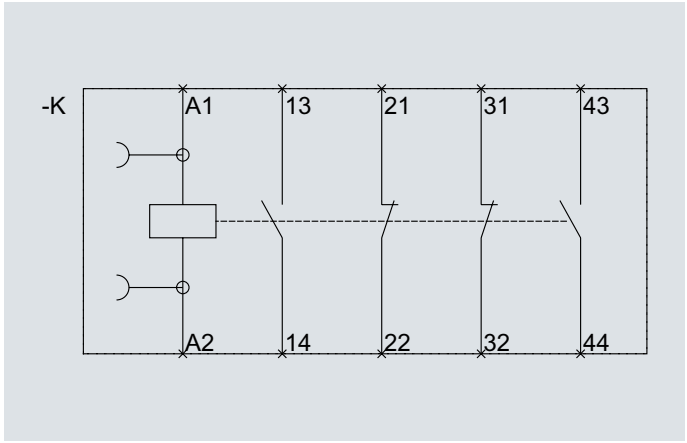



控制电器产品
已经加入
西门子中低压
选型工具

- 西门子中低压选型工具包括电脑版，网页版，手机 APP 版
- 涵盖控制电器产品所有产品线的选型
- 可以实现接触器类产品的快速换型
- 简洁的查询功能，可以快速查询到产品信息及价格



西门子电气产品
事业部 - 工业
(EP-I)
客户服务云平台

西门子电气产品事业部 - 工业（EP-I）客户服务云平台

热线号码：4001506060

热线邮箱：cs.4001506060.cn@siemens.com

热线工作时间：周一至周五 8:15~17:15

西门子电气产品事业部 - 工业为您提供全方位的服务体验，您可以直接连线西门子专业的技术支持团队的工程师，探讨并获取各类技术支持，例如：产品参数，故障排查，调试指导，应用推荐以及接线指导等；您也可以申请现场支持，届时会有专业的服务团队为您提供现场故障排查，返厂检测维修等服务。

北方区

北京
北京市朝阳区望京中环南路7号
电话：400 616 2020

包头
内蒙古自治区包头市昆区钢铁大街74号
财富中心9层903室
电话：(0472) 520 8860

济南
山东省济南市舜耕路28号
舜耕山庄商务会所5层
电话：(0531) 8266 6088

青岛
山东省青岛市崂山区仙霞岭路29号
国信金融中心T2栋7层708-710
电话：(0532) 8573 5888

烟台
山东省烟台市芝罘区南大街9号
烟台金都大厦16 层1606室
电话：(0535) 212 1880

淄博
山东省淄博市张店区心环东路2号宏城金融中心22层2201室
电话：(0533) 298 6660

潍坊
山东省潍坊市高新区健康街
富潍大厦A座1803
电话：(0536) 8221866

济宁
山东省济宁市任城区琵琶山北路30号
中德广场A座1308室
电话：(0537)227 7758

临沂
临沂市兰山区涑河北街一号
铂尔曼大酒店1026房间
电话：(0539) 818 6666

天津
天津市和平区南京路189号
津汇广场写字楼1401室
电话：(022) 8319 1666

唐山
河北省唐山市建设北路101号
高科总部大厦905
电话：(0315) 317 9450/51

石家庄
石家庄市桥西区自强路118号
中交财富中心1号楼11层1102
电话：(0311) 8669 5100

太原
山西省太原市府西街69号
国际贸易中心西塔16层1609B-1610室
电话：(0351) 868 9048

呼和浩特
内蒙古呼和浩特市乌兰察布西路
内蒙古饭店10层1022室
电话：(0471) 620 4133

东北区

沈阳
沈阳市沈河区青年大街1号
市府恒隆广场41层
电话：(024) 8251 8111

大连
辽宁省大连市高新园区
七贤岭广贤路117号
电话：(0411) 8369 9760

长春
吉林省长春市亚泰大街3218号
通钢国际大厦22层
电话：(0431) 8898 1100

哈尔滨
黑龙江省哈尔滨市南岗区红军街15号
奥威斯发展大厦30层A座
电话：(0451) 5300 9933

华西区

成都
四川省成都市高新区天华二路219号
天府软件园C6栋1/2楼
电话：(028) 6238 7888

重庆
重庆市渝中区邹容路68号
大都会商厦18层1807-1811
电话：(023) 6382 8919

贵阳
贵州省贵阳市南明区新华路126号
富中国际广场10楼E座
电话：(0851) 8551 0310

昆明
云南省昆明市盘龙区东风东路23号
恒隆广场4905室
电话：(0871) 6315 8080

西安
西安市高新区天谷八路156号
西安软件新城二期A10，2层
电话：(029) 8831 9898

乌鲁木齐
新疆乌鲁木齐市五一路160号
新疆鸿福大饭店贵宾楼918室
电话：(0991) 582 1122

银川
银川市北京东路123号
太阳神大酒店A区1505房间
电话：(0951) 786 9866

兰州
甘肃省兰州市东岗西路589号
锦江阳光酒店2206室
电话：(0931) 888 5151

华东区

上海
上海杨浦区大连路500号
西门子上海中心
电话：400 616 2020

杭州
浙江省杭州市西湖区杭大路15号
嘉华国际商务中心1505室
电话：(0571) 8765 2999

宁波
浙江省宁波市高新区翔云北路99号
智慧园7号楼6楼604室
电话：(0574) 8785 5377

绍兴
浙江省绍兴市越城区胜利东路375号
鼎盛时代大厦1105室
电话：(0575) 8820 1306

温州
浙江省温州市车站大道577号
财富中心1506室
电话：(0577) 8606 7091

南京
江苏省南京市中山路228号
地铁大厦18层
电话：(025) 8456 0550

扬州
江苏省扬州市邗江区博物馆路547号
德馨大厦1508室
电话：(0514) 8789 4566

扬中
江苏省扬中市前进北路52号
扬中宾馆明珠楼318室
电话：(0511) 8832 7566

徐州
江苏省徐州市泉山区科技大道
科技大厦713室
电话：(0516) 8370 8388

苏州
江苏省苏州市新加坡工业园苏华路2号
国际大厦11层17-19单元
电话：(0512) 8780 3615

无锡
江苏省无锡市梁溪区人民中路139号
恒隆广场写字楼1座1608室
电话：(0510) 8273 6868

南通
江苏省南通市崇川区崇川路88号
国际贸易中心4006室
电话：(0513) 8102 9880

常州
江苏省常州市关河东路38号
九洲寰宇大厦989室
电话：(0519) 8989 5801

盐城
江苏省盐城市盐都区
华邦国际东厦A区2008室
电话：(0515) 8836 2680

昆山
江苏省昆山市前进东路399号
台协大厦1502室
电话：(0512) 5511 8321

华南区

广州
广东省广州市天河路208号
天河城侧粤海天河城大厦8-10层
电话：(020) 3718 2222

佛山
广东省佛山市南海区灯湖东路1号
友邦金融中心2座33楼J单元
电话：(0757) 8232 6710

珠海
广东省珠海市香洲区梅华西路166号
西藏大厦13层1303A号
电话：(0756) 335 6135

南宁
广西省南宁市青秀区民族大道131号
万豪酒店25层朱槿厅
电话：(0771) 552 0700

深圳
深圳前海前湾1路前海嘉里中心
T1-5楼市场部
电话：(0755) 2693 5188

东莞
广东省东莞市南城区宏远路1号
宏远大厦1510室
电话：(0769) 2240 9881

汕头
广东省汕头市金砂路96号
金海湾大酒店19楼1920室
电话：(0754) 8848 1196

海口
海南省海口市滨海大道69号
宝华海景大酒店803房
电话：(0898) 6678 8038

福州
福建省福州市晋安区王庄街道长乐中路3号
福晟国际中心21层
电话：(0591) 8750 0888

厦门
福建省厦门市厦禾路189号
银行中心21层2111-2112室
电话：(0592) 268 5508

华中区

武汉
湖北省武汉市武昌区中南路99号
武汉保利大厦21楼2102室
电话：(027) 8548 6688

合肥
安徽省合肥市濉溪路278号
财富广场首座27层2701、2702室
电话：(0551) 6568 1299

宜昌
湖北省宜昌市东山大道95号
清江大厦2011室
电话：(0717) 631 9033

长沙
湖南省长沙市天心区湘江中路二段36号
华远国际中心24楼2416室
电话：(0731) 8446 7770

南昌
江西省南昌市红谷滩区绿茵路129号
联发广场2503室
电话：(0791) 8630 4866

郑州
河南省郑州市中原区中原中路220号
裕达国贸中心写字楼2506房间
电话：(0371) 6771 9110

洛阳
河南省洛阳市涧西区西苑路6号
友谊宾馆512室
电话：(0379) 6468 3519

技术培训
北京：(010) 6476 8958
上海：(021) 6281 5933
广州：(020) 3718 2012
武汉：(027) 8773 6238/8773 6248-601
沈阳：(024) 8251 8220
重庆：(023) 6381 8887

技术支持与服务热线
电话：400 150 6060
E-mail: cs.4001506060.cn@siemens.com

公司热线
400 616 2020

直接扫描
获得本书
PDF文件

扫描关注
西门子中国
官方微信

扫码查看
西门子可持
续发展信息

西门子（中国）有限公司
智能基础设施集团

如有变动，恕不事先通知
订货号：E20001-A0168-C200-V2-5D00
2055-SH902099-02251

西门子公司版权所有

本样本中提供的信息只是对产品的一般说明和特性介绍。文中内容可能与实际应用的情况有所出入，并且可能会随着产品的进一步开发而发生变化。仅当相关合同条款中有明确规定时，西门子方有责任提供文中所述的产品特性。

样本中涉及的所有名称可能是西门子公司或其供应商的商标或产品名称，如果第三方擅自使用，可能会侵犯所有者的权利。